Drosselklappe mit Gewindeaugen
- **für offene und geschlossene Kalt- und Warmwassersysteme**
- **für das Zu- und Abschalten von Wärme- oder Kälteerzeugern**

Typenübersicht

Typ	DN [ ]	PN [ ]	kvmax [m³/h]
D625NL	25	10 / 16	45
D632NL	32	10 / 16	55
D640NL	40	10 / 16	70
D650NL	50	10 / 16	90
D665NL	65	10 / 16	180
D680NL	80	10 / 16	300
D6100NL	100	10 / 16	580
D6125NL	125	10 / 16	820
D6150NL	150	10 / 16	1600
D6200NL	200	16	2900
D6250NL	250	16	4400
D6300NL	300	16	7300
D6350NL	350	16	10900
D6400NL	400	16	14200
D6450NL	450	16	18800
D6500NL	500	16	24100
D6600NL	600	16	37300
D6700NL	700	16	42800

Technische Daten

Funktionsdaten	Medien	Kalt- und Warmwasser, Wasser mit Glykol bis max. 50% vol.
	Mediumstemperatur	-20...120°C
	Zulässiger Druck ps	1600 kPa
	Leckrate	Leckrate A, dicht (EN 12266-1)
	Rohranschlüsse	DN 50...DN 150: Flansch PN 10/PN 16 (nach ISO 7005-2) DN 200...DN 700: Flansch PN 16 (nach ISO 7005-2)
	Drehwinkel	90°
	Einbaulage	stehend bis liegend (bezogen auf die Spindel)
	Passender Anschlussflansch	nach ISO 7005-2 und EN 1092-2
	Wartung	wartungsfrei
Werkstoffe	Gehäuse	EN-JS1030 (GGG 40), Epoxy-Pulverbeschichtung (RAL 5002)
	Schliesskörper	1.4301 (nicht rostender Stahl)
	Spindel	1.4005 (nicht rostender Stahl)
	Spindeldichtung	O-Ring EPDM
	Spindellagerung	RPTFE
	Sitz	EPDM

Sicherheitshinweise

- Das Ventil ist für die Anwendung in stationären Heizungs-, Lüftungs- und Klimaanlagen konzipiert und darf nicht für Anwendungen ausserhalb des spezifizierten Einsatzbereiches, insbesondere nicht in Flugzeugen und jeglichen anderen Fortbewegungsmitteln zu Luft, verwendet werden.
- Die Installation hat durch autorisiertes Fachpersonal zu erfolgen. Hierbei sind die gesetzlichen und behördlichen Vorschriften einzuhalten.
- Das Ventil enthält keine durch den Anwender austauschbare oder reparierbare Teile.
- Das Ventil darf nicht als Haushaltmüll entsorgt werden. Die örtliche und aktuell gültige Gesetzgebung ist zu beachten.
- Bei der Bestimmung des Durchflusskennwertes von Stellgliedern sind die anerkannten Richtlinien zu beachten.
- Um Druckschläge im Rohrleitungssystem zu vermeiden, ist die Klappe langsam zu öffnen und zu schliessen.

Produktmerkmale

Wirkungsweise

Die Drosselklappe wird von einem Auf-Zu-Drehantrieb voll geöffnet oder geschlossen. Stetige Drehantriebe werden von einem handelsüblichen Regler angesteuert und bringen den Schliesskörper in jede beliebige Position. Der Schliesskörper aus nicht rostendem Stahl wird durch eine Drehbewegung in den weichdichtenden EPDM-Sitz gedrückt und gewährleistet die Leckrate A (dicht). In geöffneter Stellung sind die Druckverluste gering und der kv-Wert maximal.

Handverstellung

Manuelles Drosseln oder Absperren kann mit einem Handhebel oder einem Schneckengetriebe (siehe «Zubehör») vorgenommen werden.
Mit Handhebel (DN25...150): In 10 Rasterschritten einstellbar mit Stellungsanzeige (0 = 0°; 9 = 90°)
Mit Schneckengetriebe (DN25...700): Stufenlos einstellbar (selbsthemmend) mit Stellungsanzeige.

Zubehör

	Beschreibung	Typ
Elektrisches Zubehör	Spindelheizung Flansch ISO 5211, F05 (30W)	ZR24-F05

	Beschreibung	Typ
Mechanisches Zubehör	Schneckengetriebe für D6.. Drosselklappen, DN25...100	ZD6N-S100
	Handversteller für D6.. Drosselklappen, für DN25...DN100	ZD6N-H100
	Schneckengetriebe für D6.. Drosselklappen, DN125...150	ZD6N-S150
	Handversteller für D6.. Drosselklappen, für DN125...DN150	ZD6N-H150
	Schneckengetriebe für D6.. Drosselklappen, DN200	ZD6N-S200
	Schneckengetriebe für D6.. Drosselklappen, DN250	ZD6N-S250
	Schneckengetriebe für D6.. Drosselklappen, DN300...350	ZD6N-S350
	Schneckengetriebe für D6.. Drosselklappen, DN400	ZD6N-S400
	Schneckengetriebe für D6.. Drosselklappen, DN450	ZD6N-S450
	Schneckengetriebe für D6.. Drosselklappen, DN500	ZD6N-S500
	Schneckengetriebe für D6.. Drosselklappen, DN600	ZD6N-S600
	Schneckengetriebe für D6.. Drosselklappen, DN700	ZD6N-S700

Installationshinweise

Empfohlene Einbaulagen

Die Drosselklappen können stehend bis liegend eingebaut werden. Es ist nicht zulässig, die Drosselklappen hängend, d.h. mit der Spindel gegen unten, einzubauen.

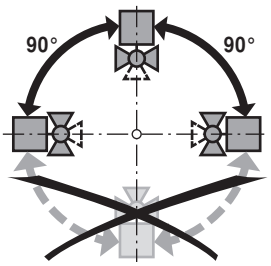

Anforderungen an die Wasserqualität

Die Bestimmungen gemäss VDI 2035 bezüglich Wasserqualität sind einzuhalten.

Spindelheizung

Bei Kaltwasseranwendungen und feuchtwarmer Umgebungsluft kann es zur Bildung von Kondenswasser in den Antrieben kommen. Dies kann zu Korrosion in den Getrieben der Antriebe und dadurch zum Ausfall der Antriebe führen. Bei solchen Anwendungen ist der Einsatz einer Spindelheizung vorzusehen.
Die Spindelheizung darf nur aktiviert sein, wenn die Anlage in Betrieb ist, denn sie verfügt über keinen Temperaturregler.

Wartung

Drosselklappen und Drehantriebe sind wartungsfrei.
Bei allfälligen Servicearbeiten am Stellgerät ist die Stromversorgung des Drehantriebes auszuschalten (elektrische Kabel bei Bedarf lösen). Die Pumpen des entsprechenden Rohrleitungsstückes sind auszuschalten und die zugehörigen Absperrschieber zu schliessen (bei Bedarf auskühlen lassen und den Systemdruck auf Umgebungsdruck reduzieren).
Eine erneute Inbetriebnahme darf erst wieder erfolgen, nachdem Drosselklappe und Drehantrieb vorschriftsgemäss montiert und die Rohrleitungen fachmännisch gefüllt worden sind.
Wird die Drosselklappe selten betätigt, sollte die Drosselklappe einmal im Monat geöffnet und geschlossen werden, um eine Erhöhung des Drehmoments zu vermeiden.

Abmessungen / Gewicht

Massbilder

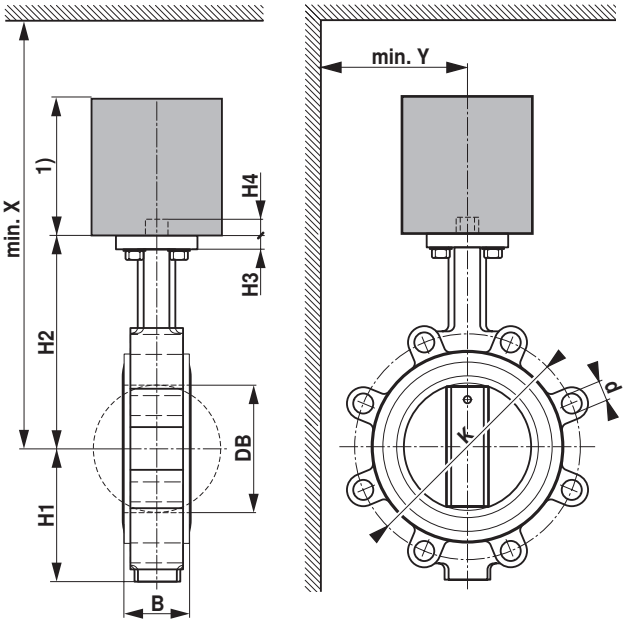

Typ	DN [ ]	B [mm]	DB [mm]	H1 [mm]	H2 [mm]	H3 [mm]	H4 [mm]	d (PN10)	K (PN10) [mm]
D625NL	25	32	30	53	90	10	13	4 x M12	85
D632NL	32	33	35	60	100	10	13	4 x M16	100
D640NL	40	33	42	68	119	10	13	4 x M16	110
D650NL	50	43	52	72	133	11	13	4 x M16	125
D665NL	65	46	64	81	147	11	13	4 x M16	145
D680NL	80	46	78	96	158	11	13	8 x M16	160
D6100NL	100	52	103	106	170	11	13	8 x M16	180
D6125NL	125	56	122	122	194	15	19	8 x M16	210
D6150NL	150	56	155	140	202	15	19	8 x M20	240
D6200NL	200	60	202	172	240	15	19		
D6250NL	250	68	250	206	268	15	24		
D6300NL	300	78	301	244	316	15	24		
D6350NL	350	78	333	266	361	15	24		
D6400NL	400	102	391	315	402	20	48		
D6450NL	450	114	442	328	420	20	48		
D6500NL	500	127	493	358	474	22	48		
D6600NL	600	154	594	454	559	22	48		
D6700NL	700	165	695	532	622	33	66		

Typ	d (PN16)	K (PN16) [mm]	X [mm]	Y [mm]	Gewicht ca. [kg]
D625NL	4 x M12	85	320	150	1.3
D632NL	4 x M16	100	340	150	1.6
D640NL	4 x M16	110	350	160	1.7
D650NL	4 x M16	125	370	160	2.6
D665NL	4 x M16	145	380	170	3.1
D680NL	8 x M16	160	390	180	4.4
D6100NL	8 x M16	180	410	190	5.1
D6125NL	8 x M16	210	530	210	7.7
D6150NL	8 x M20	240	540	220	7.5
D6200NL	12 x M20	295	580	250	16
D6250NL	12 x M24	355	630	280	20
D6300NL	12 x M24	410	680	310	35
D6350NL	16 x M24	470	730	340	46
D6400NL	16 x M27	525	1300	1300	92
D6450NL	20 x M27	585	1300	1400	120
D6500NL	20 x M30	650	1700	1500	150
D6600NL	20 x M33	770	1800	1800	250
D6700NL	24 x M33	840	1800	1900	330

Weiterführende Dokumentationen

- Übersicht Ventil-Antriebs-Kombinationen
- Datenblätter Antriebe
- Montageanleitungen Antriebe bzw. Drosselklappen
- Projektierungshinweise allgemein