Hubventil, 2-Weg, Flansch, PN 25

- **für geschlossene Heisswasser- und Dampfsysteme im unterkritischen Bereich**
- **für wasserseitige stetige Regelung von Luftbehandlungs- und Heizungsanlagen**

Typenübersicht

Typ	DN [ ]	kvs [m³/h]	Hub [mm]	PN [ ]	n(gl) [ ]	Sv min. [ ]
H6015XP4-S2	15	0.4	15	25	3	50
H6015XP63-S2	15	0.63	15	25	3	50
H6015X1-S2	15	1	15	25	3	50
H6015X1P6-S2	15	1.6	15	25	3	50
H6015X2P5-S2	15	2.5	15	25	3	50
H6015X4-S2	15	4	15	25	3	50
H6020X4-S2	20	4	15	25	3	100
H6020X6P3-S2	20	6.3	15	25	3	100
H6025X6P3-S2	25	6.3	15	25	3	100
H6025X10-S2	25	10	15	25	3	100
H6032X10-S2	32	10	15	25	3	100
H6032X16-S2	32	16	15	25	3	100
H6040X16-S2	40	16	15	25	3	100
H6040X25-S2	40	25	15	25	3	100
H6050X25-S2	50	25	15	25	3	100
H6050X40-S2	50	40	15	25	3	100

Technische Daten

Funktionsdaten	Medien	Heisswasser und Dampf (Δp/P1 <0,4), Wasser mit Glykol bis max. 50% vol.
	Mediumstemperatur	5...150°C
	Mediumstemperatur Hinweis	120°C bis 2500 kPa 150°C bis 2430 kPa
	Zulässiger Druck ps	2500 kPa
	Durchflusskennlinie	gleichprozentig (VDI/VDE 2173) n(gl) = 3, im Öffnungsbereich optimiert
	Leckrate	max. 0.05% vom kvs-Wert
	Rohranschlüsse	Flansch nach ISO 7005-2 (PN 25)
	Schliesspunkt	unten (▼)
	Einbaulage	stehend bis liegend (bezogen auf den Stössel)
	Wartung	wartungsfrei
Werkstoffe	Gehäuse	EN-JS 1025 (GGG 40.3), schutzlackiert
	Schliesskörper	nicht rostender Stahl
	Stössel	nicht rostender Stahl
	Stösseldichtung	PTFE-Dachmanschette
	Sitz	nicht rostender Stahl

Sicherheitshinweise

- Das Ventil ist für die Anwendung in stationären Heizungs-, Lüftungs- und Klimaanlagen konzipiert und darf nicht für Anwendungen ausserhalb des spezifizierten Einsatzbereiches, insbesondere nicht in Flugzeugen und jeglichen anderen Fortbewegungsmitteln zu Luft, verwendet werden.
- Die Installation hat durch autorisiertes Fachpersonal zu erfolgen. Hierbei sind die gesetzlichen und behördlichen Vorschriften einzuhalten.

Sicherheitshinweise

- Das Ventil enthält keine durch den Anwender austauschbare oder reparierbare Teile.
- Das Ventil darf nicht als Haushaltmüll entsorgt werden. Die örtliche und aktuell gültige Gesetzgebung ist zu beachten.
- Bei der Bestimmung des Durchflusskennwertes von Stellgliedern sind die anerkannten Richtlinien zu beachten.

Produktmerkmale

Wirkungsweise

Das Hubventil wird von einem Hubantrieb verstellt. Die Antriebe werden von einem handelsüblichen Regelsystem stetig bzw. 3-Punkt angesteuert und bringen den Schliesskörper, der als Drosselorgan wirkt, in die vom Stellsignal vorgegebene Öffnungsstellung.

Durchflusskennlinie

Durch Profilierung des Schliesskörpers wird eine gleichprozentige Durchflusskennlinie erreicht.

Installationshinweise

Empfohlene Einbaulagen

Die Hubventile können stehend bis liegend eingebaut werden. Es ist nicht zulässig, die Hubventile hängend, d.h. mit dem Stössel nach unten zeigend, einzubauen.

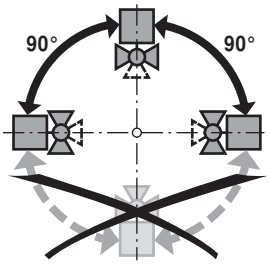

Anforderungen an die Wasserqualität

Die Bestimmungen gemäss VDI 2035 bezüglich Wasserqualität sind einzuhalten. Ventile von Belimo sind Regelorgane. Damit diese die Regelaufgaben auch längerfristig erfüllen können, sind sie frei von Feststoffen (z.B. Schweissperlen bei Montagearbeiten) zu halten. Der Einbau entsprechend geeigneter Schmutzfänger wird empfohlen.

Wartung

Hubventile und -antriebe sind wartungsfrei.
Bei allen Servicearbeiten am Stellgerät ist die Stromversorgung des Hubantriebes auszuschalten (elektrische Kabel bei Bedarf lösen). Die Pumpen des entsprechenden Rohrleitungsstückes sind auszuschalten und die zugehörigen Absperrschieber zu schliessen (bei Bedarf auskühlen lassen und den Systemdruck auf Umgebungsdruck reduzieren).
Eine erneute Inbetriebnahme darf erst wieder erfolgen, nachdem Hubventil und -antrieb vorschriftsgemäss montiert und die Rohrleitungen fachmännisch gefüllt worden sind.

Durchflussrichtung

Die durch einen Pfeil am Gehäuse vorgegebene Durchflussrichtung ist einzuhalten, da sonst das Ventil beschädigt werden kann.

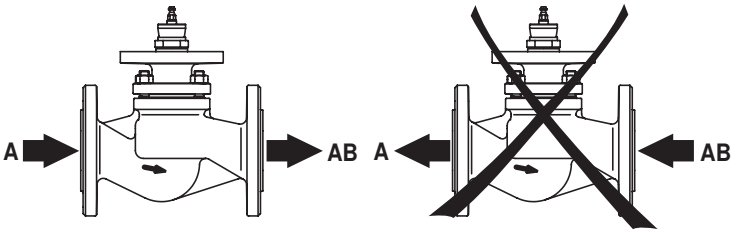

Abmessungen / Gewicht

Massbilder

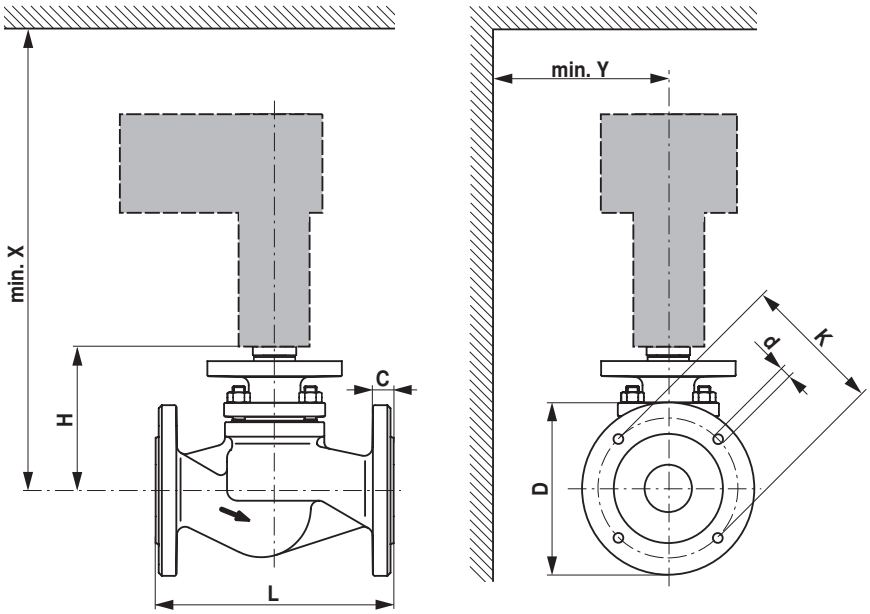

X/Y: Mindestabstand bezogen auf die Ventilmitte.
Die Abmessungen des Antriebes sind dem jeweiligen Antriebsdatenblatt zu entnehmen.

Typ	DN [ ]	L [mm]	H [mm]	D [mm]	d [mm]	K [mm]	X [mm]	Y [mm]	Gewicht [kg]
H6015XP4-S2	15	130	118	95	4 x 14	65	370	100	3.9
H6015XP63-S2	15	130	118	95	4 x 14	65	370	100	3.9
H6015X1-S2	15	130	118	95	4 x 14	65	370	100	3.9
H6015X1P6-S2	15	130	118	95	4 x 14	65	370	100	3.9
H6015X2P5-S2	15	130	118	95	4 x 14	65	370	100	3.9
H6015X4-S2	15	130	118	95	4 x 14	65	370	100	3.9
H6020X4-S2	20	150	118	105	4 x 14	75	370	100	4.9
H6020X6P3-S2	20	150	118	105	4 x 14	75	370	100	4.9
H6025X6P3-S2	25	160	126	115	4 x 14	85	380	100	6.0
H6025X10-S2	25	160	126	115	4 x 14	85	380	100	6.0
H6032X10-S2	32	180	126	140	4 x 18	100	380	100	7.5
H6032X16-S2	32	180	126	140	4 x 18	100	380	100	7.5
H6040X16-S2	40	200	133	150	4 x 18	110	390	100	9.3
H6040X25-S2	40	200	133	150	4 x 18	110	390	100	9.3
H6050X25-S2	50	230	139	165	4 x 18	125	390	100	11.8
H6050X40-S2	50	230	139	165	4 x 18	125	390	100	11.8

Weiterführende Dokumentationen

- Übersicht Ventil-Antriebs-Kombinationen
- Datenblätter Hubantriebe
- Montageanleitungen Ventile bzw. Hubantriebe
- Projektierungshinweise 2- und 3-Weg-Hubventile