Hubventil, 3-Weg, Flansch, PN 16

- **für geschlossene Kalt- und Warmwassersysteme**
- **für wasserseitige stetige Regelung von Luftbehandlungs- und Heizungsanlagen**

Typenübersicht

Typ	DN [ ]	kvs [m³/h]	Hub [mm]	PN [ ]	Sv min. [ ]
H711N	15	0.63	15	16	50
H712N	15	1	15	16	50
H713N	15	1.6	15	16	50
H714N	15	2.5	15	16	50
H715N	15	4	15	16	50
H720N	20	6.3	15	16	100
H725N	25	10	15	16	100
H732N	32	16	15	16	100
H740N	40	25	15	16	100
H750N	50	40	15	16	100
H764N	65	58	18	16	100
H765N	65	63	30	16	100
H779N	80	90	18	16	100
H780N	80	100	30	16	100
H7100N	100	145	30	16	100
H7125N	125	220	40	16	100
H7150N	150	320	40	16	100

Technische Daten

Funktionsdaten	Medien	Kalt- und Warmwasser, Wasser mit Glykol bis max. 50% vol.
	Mediumstemperatur	5...120°C
	Mediumstemperatur Hinweis	-10°C mit Spindelheizung
	Zulässiger Druck ps	1600 kPa
	Durchflusskennlinie	Regelpfad A – AB: gleichprozentig (VDI/VDE 2173) n(gl) = 3, im Öffnungsbereich optimiert, Bypass B – AB: linear (VDI/VDE 2173)
	Leckrate	Regelpfad A - AB: max. 0.05% vom kvs-Wert, Bypass B - AB: max. 1% vom kvs-Wert
	Rohranschlüsse	Flansch nach ISO 7005-2 (PN 16)
	Schliesspunkt	oben (▲)
	Einbaulage	stehend bis liegend (bezogen auf den Stössel)
	Wartung	wartungsfrei
Werkstoffe	Gehäuse	EN-JL1040 (GG25), schutzlackiert
	Schliesskörper	nicht rostender Stahl
	Stössel	nicht rostender Stahl
	Stösseldichtung	EPDM O-Ring
	Sitz	GG25 / Niro (Bypass)

Sicherheitshinweise

- Das Ventil ist für die Anwendung in stationären Heizungs-, Lüftungs- und Klimaanlagen konzipiert und darf nicht für Anwendungen ausserhalb des spezifizierten Einsatzbereiches, insbesondere nicht in Flugzeugen und jeglichen anderen Fortbewegungsmitteln zu Luft, verwendet werden.

Sicherheitshinweise

- Die Installation hat durch autorisiertes Fachpersonal zu erfolgen. Hierbei sind die gesetzlichen und behördlichen Vorschriften einzuhalten.
- Das Ventil enthält keine durch den Anwender austauschbare oder reparierbare Teile.
- Das Ventil darf nicht als Haushaltmüll entsorgt werden. Die örtliche und aktuell gültige Gesetzgebung ist zu beachten.
- Bei der Bestimmung des Durchflusskennwertes von Stellgliedern sind die anerkannten Richtlinien zu beachten.

Produktmerkmale

Wirkungsweise

Das Hubventil wird von einem Hubantrieb verstellt. Die Antriebe werden von einem handelsüblichen Regelsystem stetig bzw. 3-Punkt angesteuert und bringen den Schliesskörper, der als Mischorgan wirkt, in die vom Stellsignal vorgegebene Öffnungsstellung.

Durchflusskennlinie

Durch Profilierung des Schliesskörpers wird in Durchflussrichtung eine gleichprozentige Durchflusskennlinie erreicht. Der Bypass weist eine lineare Kennlinie auf.

Zubehör

Elektrisches Zubehör

Beschreibung	Typ
Spindelheizung DN 15-50 (45W)	ZH24-1
Spindelheizung DN 65-100 (60W)	ZH24-1-C
Spindelheizung DN 125-250 (60W)	ZH24-1-D

Mechanisches Zubehör

Beschreibung	Typ
Blindflansch PN 16, zu Hubventil DN 15 mit Flansch	ZH715
Blindflansch PN 16, zu Hubventil DN 20 mit Flansch	ZH720
Blindflansch PN 16, zu Hubventil DN 25 mit Flansch	ZH725
Blindflansch PN 16, zu Hubventil DN 32 mit Flansch	ZH732
Blindflansch PN 16, zu Hubventil DN 40 mit Flansch	ZH740
Blindflansch PN 16, zu Hubventil DN 50 mit Flansch	ZH750
Blindflansch PN 16, zu Hubventil DN 65 mit Flansch	ZH765
Blindflansch PN 16, zu Hubventil DN 80 mit Flansch	ZH780
Blindflansch PN 16, zu Hubventil DN 100 mit Flansch	ZH7100
Blindflansch PN 16, zu Hubventil DN 125 mit Flansch	ZH7125
Blindflansch PN 16, zu Hubventil DN 150 mit Flansch	ZH7150

Installationshinweise

Empfohlene Einbaulagen

Die Hubventile können stehend bis liegend eingebaut werden. Es ist nicht zulässig, die Hubventile hängend, d.h. mit dem Stössel gegen unten, einzubauen.

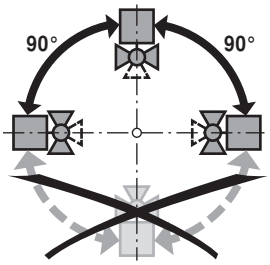

Anforderungen an die Wasserqualität

Die Bestimmungen gemäss VDI 2035 bezüglich Wasserqualität sind einzuhalten. Belimo Ventile sind Regelorgane. Damit diese die Regelaufgaben auch längerfristig erfüllen können, sind sie frei von Feststoffen (z.B. Schweissperlen bei Montagearbeiten) zu halten.
Der Einbau entsprechend geeigneter Schmutzfänger wird empfohlen.

Installationshinweise

Wartung

Hubventile und -antriebe sind wartungsfrei.
Bei allfälligen Servicearbeiten am Stellgerät ist die Stromversorgung des Hubantriebes auszuschalten (elektrische Kabel bei Bedarf lösen). Die Pumpen des entsprechenden Rohrleitungsstückes sind auszuschalten und die zugehörigen Absperrschieber zu schliessen (bei Bedarf auskühlen lassen und den Systemdruck auf Umgebungsdruck reduzieren).
Eine erneute Inbetriebnahme darf erst wieder erfolgen, nachdem Hubventil und -antrieb vorschriftsgemäss montiert und die Rohrleitungen fachmännisch gefüllt worden sind.

Durchflussrichtung

Die durch einen Pfeil am Gehäuse vorgegebene Durchflussrichtung ist einzuhalten, da sonst das Ventil beschädigt werden kann.

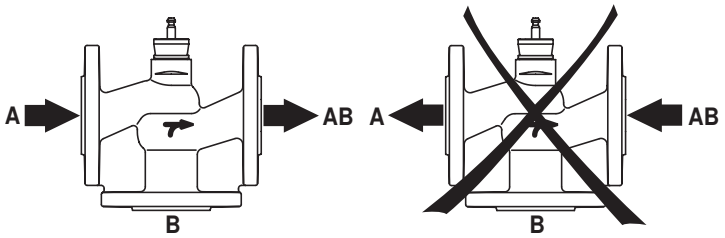

Abmessungen / Gewicht

Massbilder

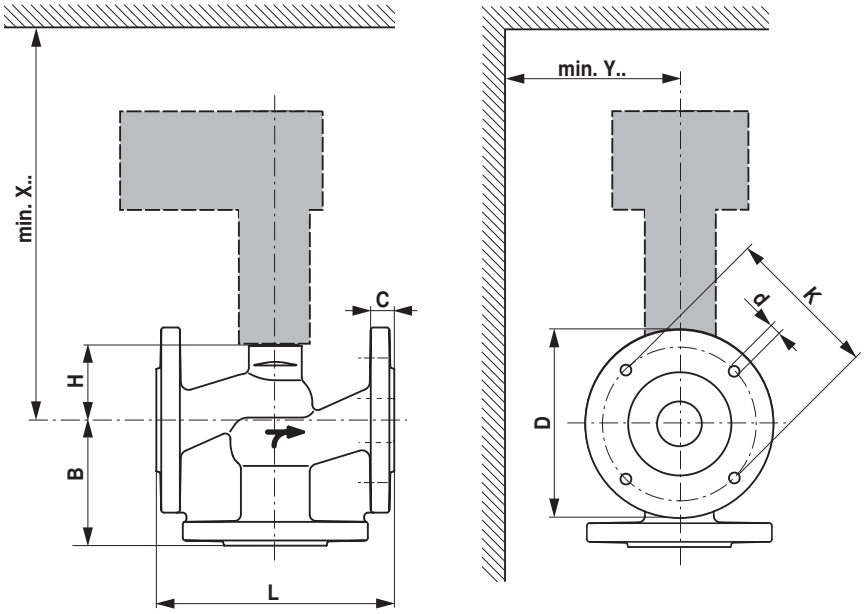

X/Y: Mindestabstand bezogen auf die Ventilmitte.
Die Abmessungen des Antriebes sind dem jeweiligen Antriebsdatenblatt zu entnehmen.

Typ	DN [ ]	L [mm]	B [mm]	H [mm]	C [mm]	D [mm]	d [mm]	K [mm]	X [mm]	Y [mm]	Gewicht ca. [kg]
H711N	15	130	65	46	14	95	4 x 14	65	290	100	2.6
H712N	15	130	65	46	14	95	4 x 14	65	290	100	2.6
H713N	15	130	65	46	14	95	4 x 14	65	290	100	2.6
H714N	15	130	65	46	14	95	4 x 14	65	290	100	2.6
H715N	15	130	65	46	14	95	4 x 14	65	290	100	2.6
H720N	20	150	70	46	16	105	4 x 14	75	290	100	4
H725N	25	160	75	52	16	115	4 x 14	85	300	100	5
H732N	32	180	95	56	18	140	4 x 18	100	300	100	7.5
H740N	40	200	100	64	18	150	4 x 18	110	310	100	9.5
H750N	50	230	100	64	20	165	4 x 18	125	310	100	12.4
H764N	65	290	120	100	20	185	4 x 18	145	350	100	19.1
H765N	65	290	120	100	20	185	4 x 18	145	450	150	19.2
H779N	80	310	130	110	22	200	8 x 18	160	360	150	24
H780N	80	310	130	110	22	200	8 x 18	160	460	150	24

Abmessungen / Gewicht

Typ	DN [ ]	L [mm]	B [mm]	H [mm]	C [mm]	D [mm]	d [mm]	K [mm]	X [mm]	Y [mm]	Gewicht ca. [kg]
H7100N	100	350	150	125	24	220	8 x 18	180	480	150	34
H7125N	125	400	200	281	26	250	8 x 18	210	640	150	57
H7150N	150	480	210	343	26	285	8 x 22	240	710	150	88

Weiterführende Dokumentationen

- Übersicht Ventil-Antriebs-Kombinationen
- Datenblätter Hubantriebe
- Montageanleitungen Ventile bzw. Hubantriebe
- Projektierungshinweise 2- und 3-Weg-Hubventile

BELIMO

H6..N

H7..N

71555-00001.A

CE

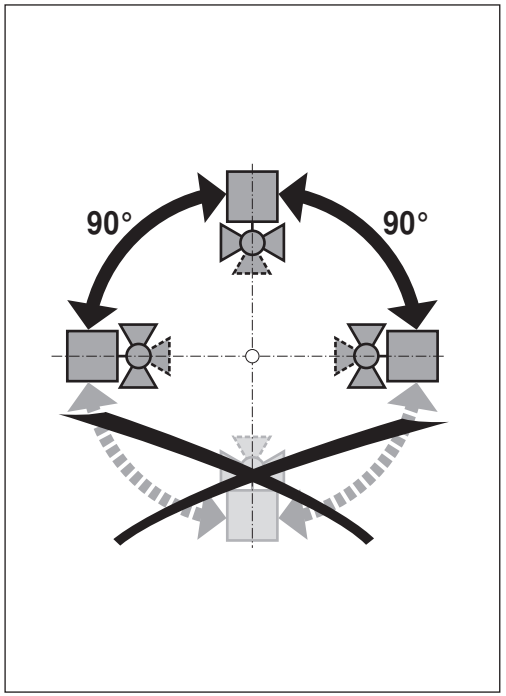

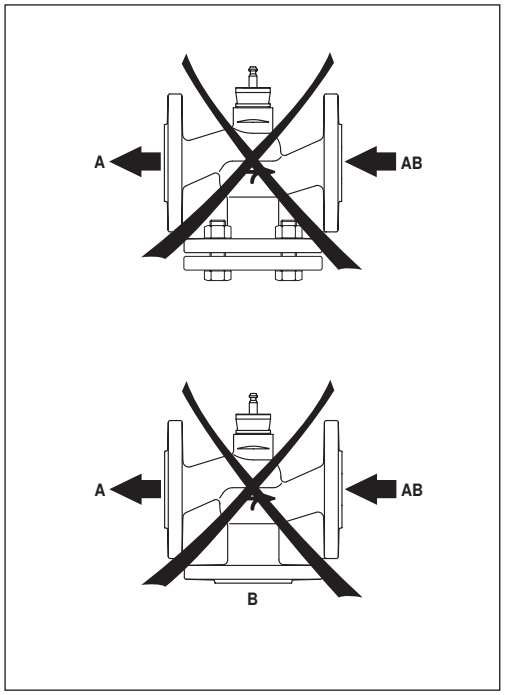

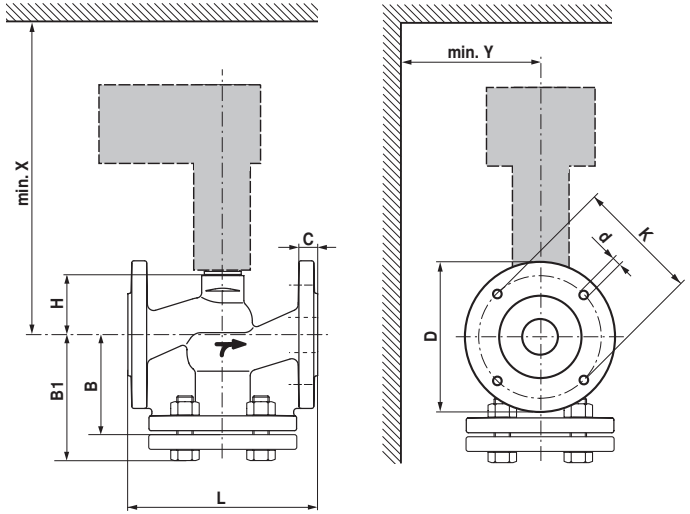

H6..N / H7..N

ps <1600 kPa (PN16) t= +5... +120°C		H6..N		H7..N		LV..A.. 500N		NV..A.. 1000N		SV..A.. 1500N		AVK..A.. 2000N		EV..A.. 2500N		RV..A.. 4500N									
DN	**Hub / Stroke** [mm]	A AB	**B1** [mm]	A AB B	**B** [mm]	**Δps** [kPa]	**Δpmax** [kPa]	**Δps** [kPa]	**Δpmax** [kPa]	**Δps** [kPa]	**Δpmax** [kPa]	**Δps** [kPa]	**Δpmax** [kPa]	**Δps** [kPa]	**Δpmax** [kPa]	**Δps** [kPa]	**Δpmax** [kPa]	**L** [mm]	**H** [mm]	**D** [mm]	**K** [mm]	**d** [mm]	**C** [mm]	**X** [mm]	**Y** [mm]
15	15	H611N ... 15N	89	H711N ... 15N	65	1300	400	1600	400	1600	400							130	46	95	65	4 x 14	14	290	100
20	15	H620N	96	H720N	70	900	400	1600	400	1600	400							150	46	105	75	4 x 14	16	290	100
25	15	H625N	101	H725N	75	500	400	1300	400	1600	400							160	52	115	85	4 x 14	16	300	100
32	15	H632N	123	H732N	95	350	350	1000	400	1600	400							180	56	140	100	4 x 18	18	300	100
40	15	H640N	128	H740N	100	150	150	500	400	900	400							200	64	150	110	4 x 18	18	310	100
50	15	H650N	130	H750N	100	70	70	300	300	550	400							230	64	165	125	4 x 18	20	310	100
65	18	H664N	150	H764N	120			140	140	280	280							290	100	185	145	4 x 18	20	350	100
65	30	H665N	150	H765N	120							400	400	550	400	1100	400	290	100	185	145	4 x 18	20	450	150
80	18	H679N	162	H779N	130			80	80	160	160							310	110	200	160	8 x 18	22	360	150
80	30	H680N	162	H780N	130							250	250	350	350	700	400	310	110	200	160	8 x 18	22	460	150
100	30	H6100N	182	H7100N	150							150	150	200	200	450	400	350	125	220	180	8 x 18	24	480	150
125	40			H7125N	200									130	130	290	290	400	281	250	210	8 x 18	26	640	150
150	40			H7150N	210									80	80	190	190	480	343	285	240	8 x 22	26	710	150