Hubventil, 3-Weg, Flansch, PN 25
- **für geschlossene Kalt-, Warm- und Heisswassersysteme**
- **für wasserseitige stetige Regelung von Luftbehandlungs- und Heizungsanlagen**

Typenübersicht

Typ	DN [ ]	kvs [m³/h]	Hub [mm]	PN [ ]	Sv min. [ ]
H7015X4-S2	15	4	20	25	30
H7020X6P3-S2	20	6.3	20	25	50
H7025X10-S2	25	10	20	25	50
H7032X16-S2	32	16	20	25	50
H7040X25-S2	40	25	20	25	50
H7050X40-S2	50	40	20	25	50
H7065X63-S4	65	63	30	25	50
H7080X100-S4	80	100	30	25	50
H7100X160-S4	100	160	30	25	50

Technische Daten

Funktionsdaten	Medien	Kalt- und Warmwasser, Wasser mit Glykol bis max. 50% vol.
	Mediumstemperatur	5...200°C
	Mediumstemperatur Hinweis	120°C bis 2500 kPa 200°C bis 2300 kPa
	Zulässiger Druck ps	2500 kPa
	Durchflusskennlinie	Regelpfad A – AB: linear (VDI/VDE 2173), Bypass B – AB: linear (VDI/VDE 2173)
	Leckrate	Regelpfad A - AB: max. 0.05% vom kvs-Wert, Bypass B - AB: max. 1% vom kvs-Wert
	Rohranschlüsse	Flansch nach ISO 7005-2 (PN 25)
	Schliesspunkt	oben (▲)
	Einbaulage	stehend bis liegend (bezogen auf den Stössel)
	Wartung	wartungsfrei
Werkstoffe	Gehäuse	EN-JS 1025 (GGG 40.3), schutzlackiert
	Schliesskörper	nicht rostender Stahl
	Stössel	nicht rostender Stahl
	Stösseldichtung	PTFE-Dachmanschette
	Sitz	nicht rostender Stahl

Sicherheitshinweise

- Das Ventil ist für die Anwendung in stationären Heizungs-, Lüftungs- und Klimaanlagen konzipiert und darf nicht für Anwendungen ausserhalb des spezifizierten Einsatzbereiches, insbesondere nicht in Flugzeugen und jeglichen anderen Fortbewegungsmitteln zu Luft, verwendet werden.
- Die Installation hat durch autorisiertes Fachpersonal zu erfolgen. Hierbei sind die gesetzlichen und behördlichen Vorschriften einzuhalten.
- Das Ventil enthält keine durch den Anwender austauschbare oder reparierbare Teile.
- Das Ventil darf nicht als Haushaltmüll entsorgt werden. Die örtliche und aktuell gültige Gesetzgebung ist zu beachten.
- Bei der Bestimmung des Durchflusskennwertes von Stellgliedern sind die anerkannten Richtlinien zu beachten.

Produktmerkmale

Wirkungsweise

Das Hubventil wird von einem Hubantrieb verstellt. Die Antriebe werden von einem handelsüblichen Regelsystem stetig bzw. 3-Punkt angesteuert und bringen den Schliesskörper, der als Mischorgan wirkt, in die vom Stellsignal vorgegebene Öffnungsstellung.

Durchflusskennlinie

Durch Profilierung des Schliesskörpers wird in Durchflussrichtung eine lineare Durchflusskennlinie erreicht. Der Bypass weist eine lineare Kennlinie auf.

Installationshinweise

Empfohlene Einbaulagen

Die Hubventile können stehend bis liegend eingebaut werden. Es ist nicht zulässig, die Hubventile hängend, d.h. mit dem Stössel gegen unten, einzubauen.

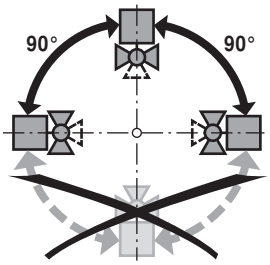

Anforderungen an die Wasserqualität

Die Bestimmungen gemäss VDI 2035 bezüglich Wasserqualität sind einzuhalten. Belimo Ventile sind Regelorgane. Damit diese die Regelaufgaben auch längerfristig erfüllen können, sind sie frei von Feststoffen (z.B. Schweissperlen bei Montagearbeiten) zu halten.
Der Einbau entsprechend geeigneter Schmutzfänger wird empfohlen.

Wartung

Hubventile und -antriebe sind wartungsfrei.
Bei allfälligen Servicearbeiten am Stellgerät ist die Stromversorgung des Hubantriebes auszuschalten (elektrische Kabel bei Bedarf lösen). Die Pumpen des entsprechenden Rohrleitungsstückes sind auszuschalten und die zugehörigen Absperrschieber zu schliessen (bei Bedarf auskühlen lassen und den Systemdruck auf Umgebungsdruck reduzieren).
Eine erneute Inbetriebnahme darf erst wieder erfolgen, nachdem Hubventil und -antrieb vorschriftsgemäss montiert und die Rohrleitungen fachmännisch gefüllt worden sind.

Durchflussrichtung

Die durch einen Pfeil am Gehäuse vorgegebene Durchflussrichtung ist einzuhalten, da sonst das Ventil beschädigt werden kann.

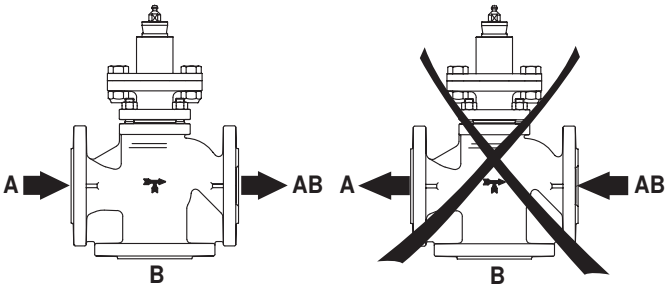

Abmessungen / Gewicht

Massbilder

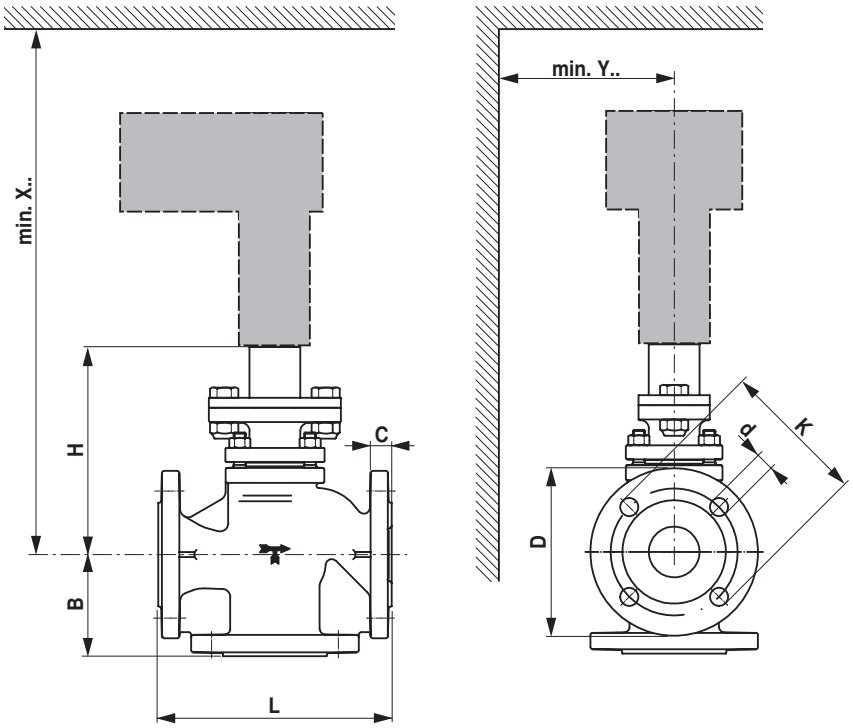

X/Y: Mindestabstand bezogen auf die Ventilmitte.
Die Abmessungen des Antriebes sind dem jeweiligen Antriebsdatenblatt zu entnehmen.

Typ	DN [ ]	L [mm]	B [mm]	H [mm]	C [mm]	D [mm]	d [mm]	K [mm]	X [mm]	Y [mm]	Gewicht ca. [kg]
H7015X4-S2	15	130	65	172	16	95	4 x 14	65	400	100	6.7
H7020X6P3-S2	20	150	70	172	18	105	4 x 14	75	400	100	7.6
H7025X10-S2	25	160	75	176	18	115	4 x 14	85	410	100	8.8
H7032X16-S2	32	180	80	202	18	140	4 x 18	100	430	100	11.7
H7040X25-S2	40	200	90	207	18	150	4 x 18	110	440	100	15.3
H7050X40-S2	50	230	100	205	20	165	4 x 18	125	440	100	17.4
H7065X63-S4	65	290	120	230	22	185	8 x 18	145	560	150	25
H7080X100-S4	80	310	130	246	24	200	8 x 18	160	580	150	34
H7100X160-S4	100	350	150	265	24	235	8 x 22	190	600	150	52

Weiterführende Dokumentationen

- Übersicht Ventil-Antriebs-Kombinationen
- Datenblätter Hubantriebe
- Montageanleitungen Ventile bzw. Hubantriebe
- Projektierungshinweise 2- und 3-Weg-Hubventile