**Retrofit-Drehantrieb für Drehventile und Drosselklappen**

- **Nenndrehmoment 20 Nm**
- **Nennspannung AC 230 V**
- **Ansteuerung Auf-Zu, 3-Punkt**

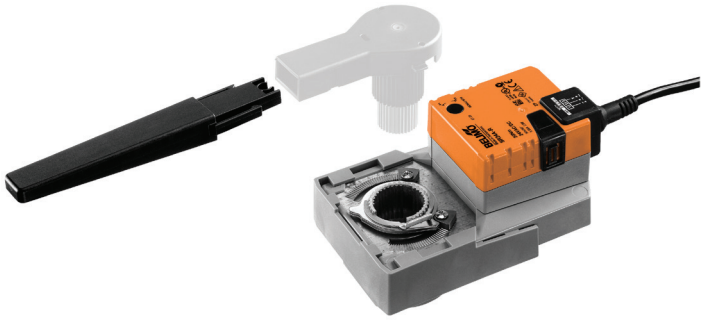

RETROFIT

## Technische Daten

| | | |
|---|---|---|
| **Elektrische Daten** | Nennspannung | AC 230 V |
| | Nennspannung Frequenz | 50/60 Hz |
| | Funktionsbereich | AC 85...265 V |
| | Leistungsverbrauch Betrieb | 3 W |
| | Leistungsverbrauch Ruhestellung | 0.6 W |
| | Leistungsverbrauch Dimensionierung | 7 VA |
| | Anschluss Speisung / Steuerung | Kabel , 0 x |
| | Parallelbetrieb | Ja (Leistungsdaten beachten) |
| **Funktionsdaten** | Drehmoment Motor | min. 20 Nm |
| | Handverstellung | Getriebeausrastung mit Drucktaste, arretierbar |
| | Laufzeit Motor | 90 s / 90° |
| | Schallleistungspegel Motor max. | 45 dB(A) |
| | Stellungsanzeige | mechanisch, integriert, zweiteilig |
| **Sicherheit** | Schutzklasse IEC/EN | II schutzisoliert |
| | Schutzklasse UL | II schutzisoliert |
| | Schutzart IEC/EN | IP54 |
| | Schutzart NEMA/UL | NEMA 2, UL Enclosure Type 2 |
| | EMV | CE gemäss 2004/108/EG |
| | Niederspannungsrichtlinie | CE gemäss 2006/95/EG |
| | Zertifizierung IEC/EN | IEC/EN 60730-1 und IEC/EN 60730-2-14 |
| | Zertifizierung UL | cULus gemäss UL 60730-1A, UL 60730-2-14 und CAN/CSA E60730-1:02 |
| | Wirkungsweise | Typ 1 |
| | Bemessungsstossspannung Speisung / Steuerung | 4 kV |
| | Verschmutzungsgrad der Umgebung | 3 |
| | Umgebungstemperatur | 0...50°C |
| | Lagertemperatur | -40...80°C |
| | Umgebungsfeuchte | 95% r.H., nicht kondensierend |
| | Wartung | wartungsfrei |
| **Mechanische Daten** | Flanschtyp ISO 5211 | F03/F04/F05 |
| **Gewicht** | Gewicht ca. | 0.9 kg |

## Sicherheitshinweise

- Dieses Gerät ist für die Anwendung in stationären Heizungs-, Lüftungs- und Klimaanlagen konzipiert und darf nicht für Anwendungen ausserhalb des spezifizierten Einsatzbereiches, insbesondere nicht in Flugzeugen und jeglichen anderen Fortbewegungsmitteln zu Luft, verwendet werden.
- Achtung: Netzspannung!
- Die Installation hat durch autorisiertes Fachpersonal zu erfolgen. Hierbei sind die gesetzlichen und behördlichen Vorschriften einzuhalten.
- Der Schalter zur Änderung des Drehsinns darf nur durch autorisiertes Fachpersonal verstellt werden. Der Drehsinn ist insbesondere bei Frostschutzschaltungen kritisch.
- Die Oberflächentemperatur zwischen Antrieb und Armatur darf nicht höher als 50°C sein.
- Das Gerät darf nur im Herstellerwerk geöffnet werden. Es enthält keine durch den Anwender austauschbare oder reparierbare Teile.
- Kabel dürfen nicht vom Gerät entfernt werden.

## Sicherheitshinweise

- Das Gerät enthält elektrische und elektronische Komponenten und darf nicht als Haushaltsmüll entsorgt werden. Die örtliche und aktuell gültige Gesetzgebung ist zu beachten.

## Produktmerkmale

**Anwendung**

Für Drehventile und Drosselklappen mit folgenden mechanischen Spezifikationen:
- ISO 5211: F03, F04, F05 (Lochkreisdurchmesser am Flansch zur Montage der Armatur)
- ISO 5211: quadratische, zweiflache oder keilförmige Spindelkopfgeometrie

**Formschlussadapter**

Der Formschlussadapter ist nicht im Lieferumfang enthalten (siehe «Zubehör»).

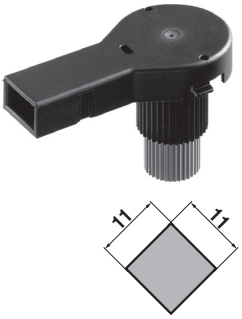


| Type |
|---|
| ZSV-11-4K |

| Type | s [mm] |
|---|---|
| ZSV-08 | 8 |
| ZSV-09 | 9 |
| ZSV-10 | 10 |
| ZSV-11 | 11 |
| ZSV-12 | 12 |
| ZSV-14 | 14 |

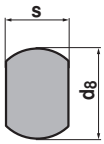


| Type | s [mm] | $d_8$ [mm] |
|---|---|---|
| ZSF-08 | 8 | 10 |
| ZSF-09 | 9 | 12 |
| ZSF-10 | 10 | 14 |
| ZSF-11 | 11 | 14 |
| ZSF-14 | 14 | 18 |

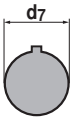


| Type | $d_7$ [mm] |
|---|---|
| ZSK-12 | 12 |
| ZSK-14 | 14 |

**Direktmontage**

Einfache Direktmontage auf Drehventil bzw. Drosselklappe mit Montageflansch. Die Montagelage bezogen auf die Armatur ist in 90°-Schritten wählbar.

**Handverstellung**

Handverstellung mit Drucktaste möglich (Getriebeausrastung solange die Taste gedrückt wird bzw. arretiert bleibt).

**Hohe Funktionssicherheit**

Der Antrieb ist überlastsicher, benötigt keine Endschalter und bleibt am Anschlag automatisch stehen.

**Einstellbarer Drehwinkel**

Einstellbarer Drehwinkel mit mechanischen Anschlägen.

**Stellungsanzeige**

Die zweiteilige Stellungsanzeige (Hebel) ist auf 70mm reduzierbar, der vordere Teil des Hebels kann am Kabel befestigt werden (Clip).

## Zubehör

| | Beschreibung | Typ |
|---|---|---|
| **Elektrisches Zubehör** | Hilfsschalter, aufsteckbar, 1 x EPU | S1A |
| | Hilfsschalter, aufsteckbar, 2 x EPU | S2A |
| | Rückführpotentiometer 140 Ohm, aufsteckbar | P140A |
| | Rückführpotentiometer 200 Ohm, aufsteckbar | P200A |
| | Rückführpotentiometer 500 Ohm, aufsteckbar | P500A |
| | Rückführpotentiometer 1 kOhm, aufsteckbar | P1000A |
| | Rückführpotentiometer 2.8 kOhm, aufsteckbar | P2800A |
| | Rückführpotentiometer 5 kOhm, aufsteckbar | P5000A |
| | Rückführpotentiometer 10 kOhm, aufsteckbar | P10000A |

| | Beschreibung | Typ |
|---|---|---|
| **Mechanisches Zubehör** | Formschlussadapter SR, 8x8x57 mm | ZSV-08 |
| | Formschlussadapter SR, 9x9x57 mm | ZSV-09 |
| | Formschlussadapter SR, 10x10x57 mm | ZSV-10 |
| | Formschlussadapter SR, 11x11x57 mm | ZSV-11 |
| | Formschlussadapter SR, 11x11x57 mm (vierkant) | ZSV-11-4K |
| | Formschlussadapter SR, 12x12x 57 mm | ZSV-12 |
| | Formschlussadapter SR, 14x14x57 mm | ZSV-14 |
| | Formschlussadapter SR, 8xØ17x57 mm | ZSF-08 |
| | Formschlussadapter SR, 9xØ12x57 mm | ZSF-09 |

## Zubehör

| Beschreibung | Typ |
|---|---|
| Formschlussadapter SR, 10xØ17x57 mm | ZSF-10 |
| Formschlussadapter SR, 11xØ14x57 mm | ZSF-11 |
| Formschlussadapter SR, 14xØ18x57 mm | ZSF-14 |
| Formschlussadapter SR, Ø12x4x57 mm | ZSK-12 |
| Formschlussadapter SR, Ø14x5x57 mm | ZSK-14 |

## Elektrische Installation

**Hinweise**

- Achtung: Netzspannung!
- Parallelanschluss weiterer Antriebe möglich. Leistungsdaten beachten.
- Drehrichtungsschalter ist abgedeckt. Werkeinstellung: Drehsinn Y2.

**Anschlussschemas**

**AC 230 V, Auf-Zu**

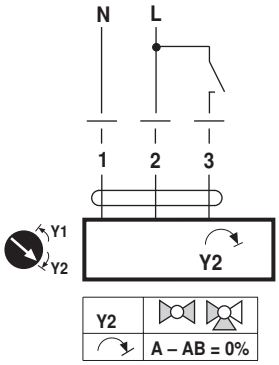


Kabelfarben:
1 = blau
2 = braun
3 = weiss

**AC 230 V, 3-Punkt**

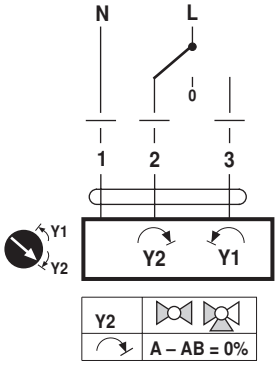


Kabelfarben:
1 = blau
2 = braun
3 = weiss

## Abmessungen [mm]

**Massbilder**

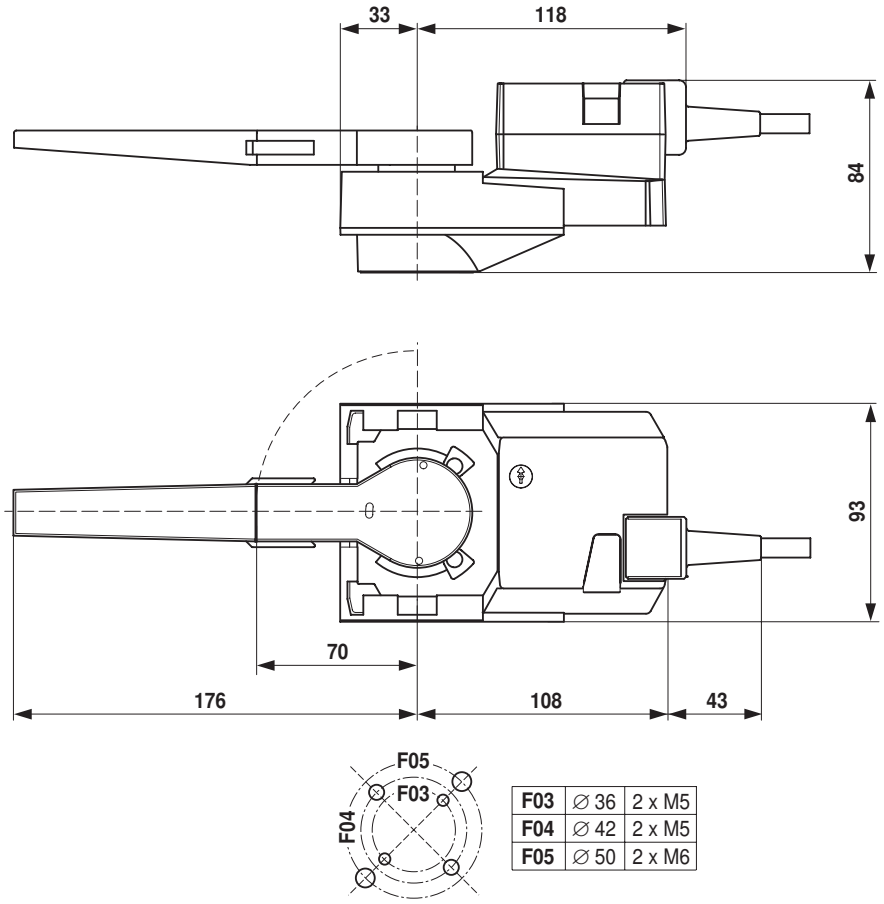


| | | |
|---|---|---|
| **F03** | ∅ 36 | 2 x M5 |
| **F04** | ∅ 42 | 2 x M5 |
| **F05** | ∅ 50 | 2 x M6 |

## Weiterführende Dokumentationen

- Projektierungshinweise allgemein