Datenblatt

Absperrklappen mit elektrischem Stellantrieb VFY-WA

Beschreibung

Funktionsmerkmale:

- Welle aus einem Stück mit Vielverzahnung zwischen Welle und Klappenscheibe, verbunden mit einer kugelförmig gefrästen Scheibe, ermöglicht eine hohe Drehmomentübertragung, d.h. schnelle Reaktion und minimalen Rückschlag.
- Langfristige Zuverlässigkeit dank Wälzlagern oben und unten
- Sichere Wartung: Ausblassicherung der Welle mit Sicherheitssprengring
- Manuelle Bedienung möglich
- Positionsanzeiger
- Drehmomentbegrenzer
- Komplette Installation im Werk – bereit zur Montage

Merkmale:

- DN 25 … 300
- kvs 40 - 5635 m³/h
- PN 16 (10)
- Medium:
  - Wasser / Wasser-Glykol-Gemisch bis 50 %
- Medientemperatur:
  - 10 … 120 °C

- Entspricht der Druckgeräterichtlinie 97/23/EC
- Nennspannung (AC):
  - 24 V, 50 Hz/60 Hz
  - 230 V; 50 Hz/60 Hz
- Stellsignal: An/Aus
- Drehmoment: 20-600 Nm
- Nennhub: 50 mm
- Schutzklasse: IP 66/67
- Umgebungstemperatur: -10 … +55 °C
- Einschaltdauer: S4 - 50 % (IEC34)

Bestellung

Absperrklappe mit elektrischem Stellantrieb

Bild	Spannungs-versorgung	DN	k_{vs} (m³/h)	Dreh-moment (Nm)	PN	$T_{max.}$ (°C)	Bestell-Nr.
	230 V	25	40	20	10	120	**082G7350**
		32/40	62	20	16		**082G7351**
		50	79	20			**082G7352**
		65	174	20			**082G7353**
		80	275	35			**082G7354**
		100	496	60			**082G7355**
		125	883	100			**082G7356**
		150	1.212	150			**082G7357**
		200	2.500	300			**082G7358**
		250	3.948	300			**082G7359**
		300	5.635	600			**082G7360**
	24 V	25	40	20	10	120	**082G7361**
		32/40	62	20	16		**082G7362**
		50	79	20			**082G7363**
		65	174	20			**082G7364**
		80	275	35			**082G7365**
		100	496	60			**082G7366**
		125	883	100			**082G7367**
		150	1.212	150			**082G7368**
		200	2.500	300			**082G7369**
		250	3.948	300			**082G7370**

Bestellung - Ersatzteile

Typ	DN	PN	Bestell-Nr.
Ersatz-Absperrklappe **VFY-W** (Einklemmklappen)	25	10	**065B7380**
	32/40	16	**065B7381**
	50		**065B7382**
	65		**065B7383**
	80		**065B7384**
	100		**065B7385**
	125		**065B7386**
	150		**065B7387**
	200		**065B7388**
	250		**065B7389**
	300		**065B7390**

	Spannung-sversorgung	für DN	Typ	Drehmoment (Nm)	Bestell-Nr.
Ersatz-Stellantrieb **AMB-Y**	230 VAC	25/32/40/50/65	ER 20	20	**082G7381**
		80	ER 35	35	**082G7382**
		100	ER 60	60	**082G7383**
		125	ER 100	100	**082G7384**
		150	VS 150	150	**082G7385**
		200	VS 300	300	**082G7386**
		250	VS 300	300	**082G7387**
		300	VT 600	600	**082G7396**
	24 VAC	25/32/40/50/65	ER 20	20	**082G7388**
		80	ER 35	35	**082G7389**
		100	ER 60	60	**082G7390**
		125	ER 100	100	**082G7391**
		150	VS 150	150	**082G7392**
		200	VS 300	300	**082G7393**
		250	VS 300	300	**082G7394**

Technische Daten

Stellantriebe		
Spannungsversorgung (DN25-250)	V	100 - 240 AC; 100 - 350 DC 15 - 30 AC; 12 - 40 DC
Spannungsversorgung (DN300)	V	230 AC
Frequenz	Hz	50/60
Stellsignal		Ein/Aus (DN25-250) 3-Punkt
Drehmoment	Nm	20 - 600
Umgebungstemperatur	°C	-10 … +55
Einschaltdauer		S4 - 50 % (IEC34)
Schutzklasse		IP66 (DN25-100) IP67 (DN125-300)
CE-Kennzeichen und angewandte Normen		Niederspannungsrichtlinie 2006/95/EG: EN61000-3-2, EN61000-3-3, EN61000-6-4, EN61000-6-2
		EMV-Richtlinie 2004/108/EG: EN61010-1
Ventile		
Nennweite	DN	25 … 300
kvs-Wert	m^3/h	40 … 5635
Rotationswinkel	°	90
Leckrate		Nach PED 97/23/CE, EN 12266-1, Rate A*
Nenndruck	PN	16 (10)
Medium		Wasser/Wasser-Glykol-Gemisch bis 50%
Mediumtemperatur	°C	-10 … +120
Anschluss		Zentrierlöcher (Einklemmklappen)
Montage		Montage zwischen den Flanschen

** Keine sichtbare Leckage während des Prüfvorgangs*

Schaltplan

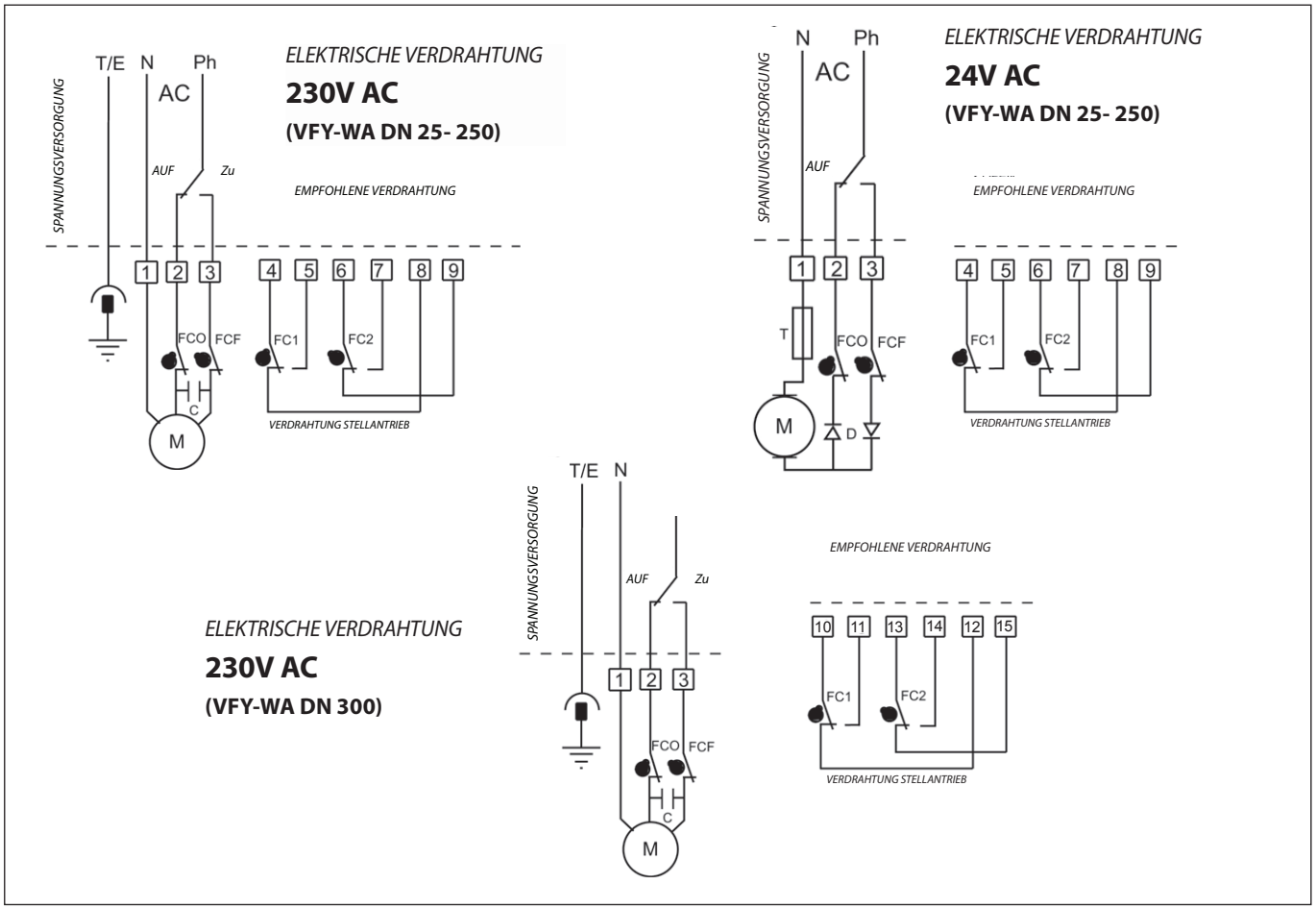

Einbaulagen

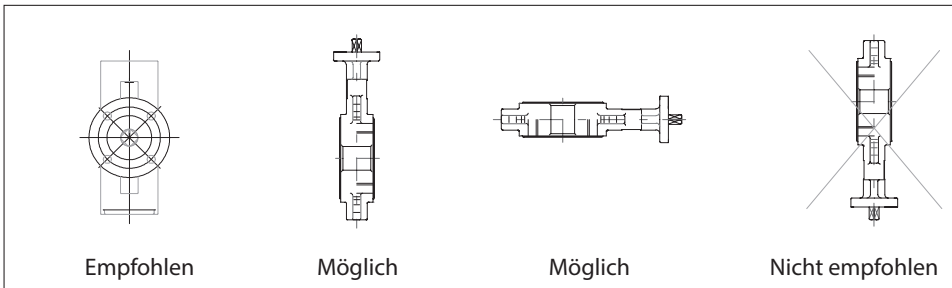

Einbaubedingungen

Es wird empfohlen, die unten angegebenen Abstände einzuhalten, um die Lebensdauer der Absperrklappe zu verlängern. Das Montieren in der Nähe von Rohrleitungsanschlussstellen (Turbulenzen) führt zu erhöhtem Verschleiß.

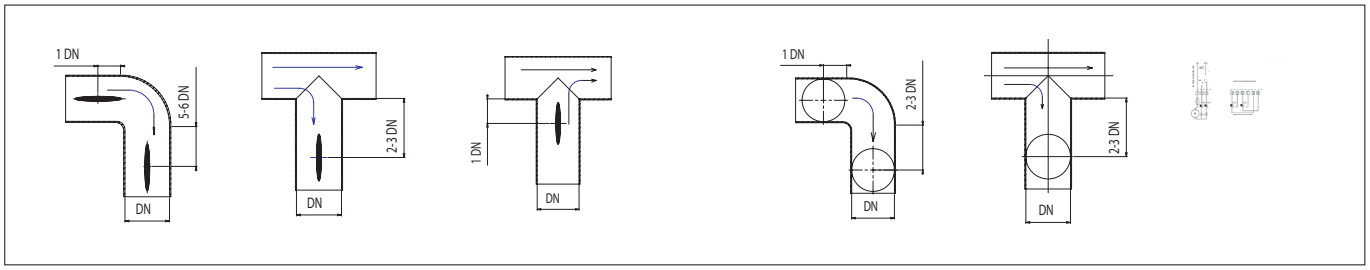

Abmessungen

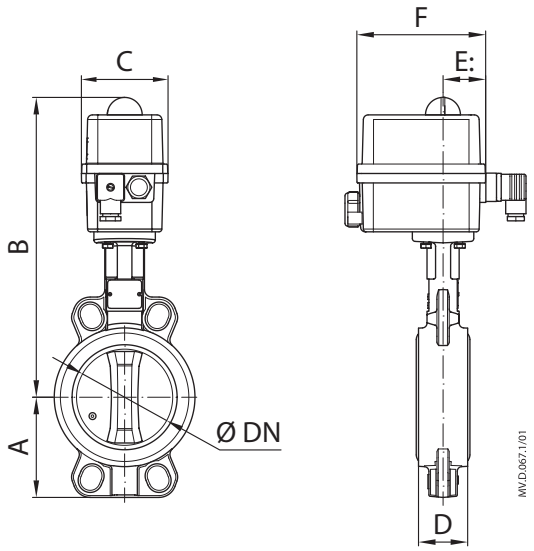

VFY-WA
(mit Stellmotor AMB-Y ER für DN 25 - 125)

DN	A	B	C	D	E:	F	Gewicht (kg)
	mm						
25	50	277	92	32	45	136	3,2
32/40	57	282	92	32	45	136	3,3
50	62	288	92	43	45	136	3,4
65	70	297	92	46	45	136	4,5
80	89	303	92	46	45	136	4,6
100	105	351	128	52	55	151	6,4
125	120	366	128	56	55	151	8,5

Abmessungen *(fortsetzung)*

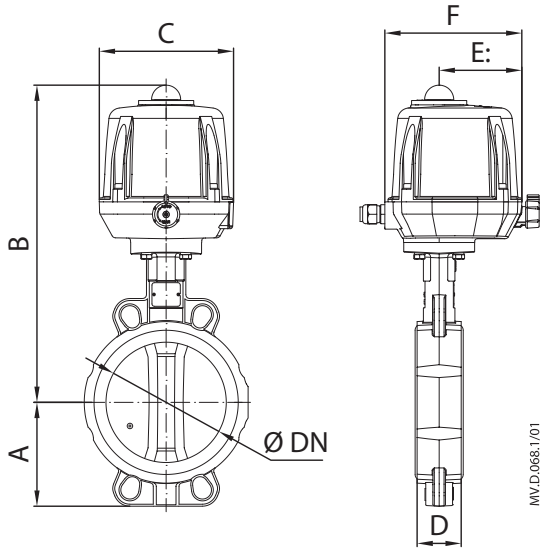

VFY-WA
(mit Stellmotor AMB-Y VS für DN 150 - 250)

DN	A	B	C	D	F	E:	Gewicht (kg)
	mm						
150	131	461	170	56	209	57	12
200	164	504	170	60	209	57	19,4
250	200	529	170	68	209	57	26,8

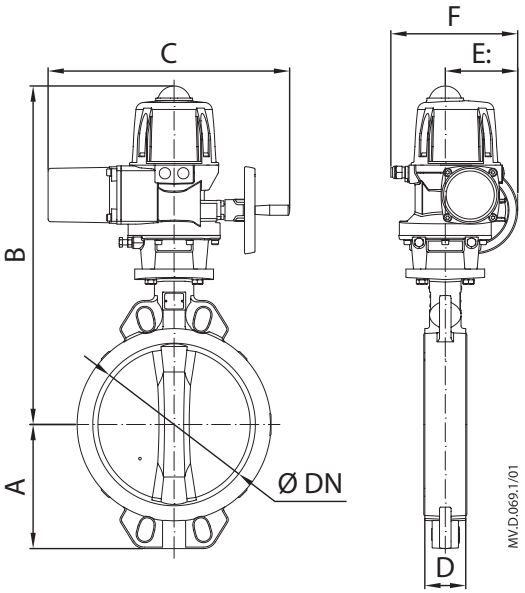

VFY-WA
(mit Stellmotor AMB-Y VT für DN 300)

DN	A	B	C	D	F	E:	Gewicht (kg)
	mm						
300	235	645	197	78	228	57	47,5

Druckverlustdiagramm
Für Wasser mit einer Temperatur von 20°C

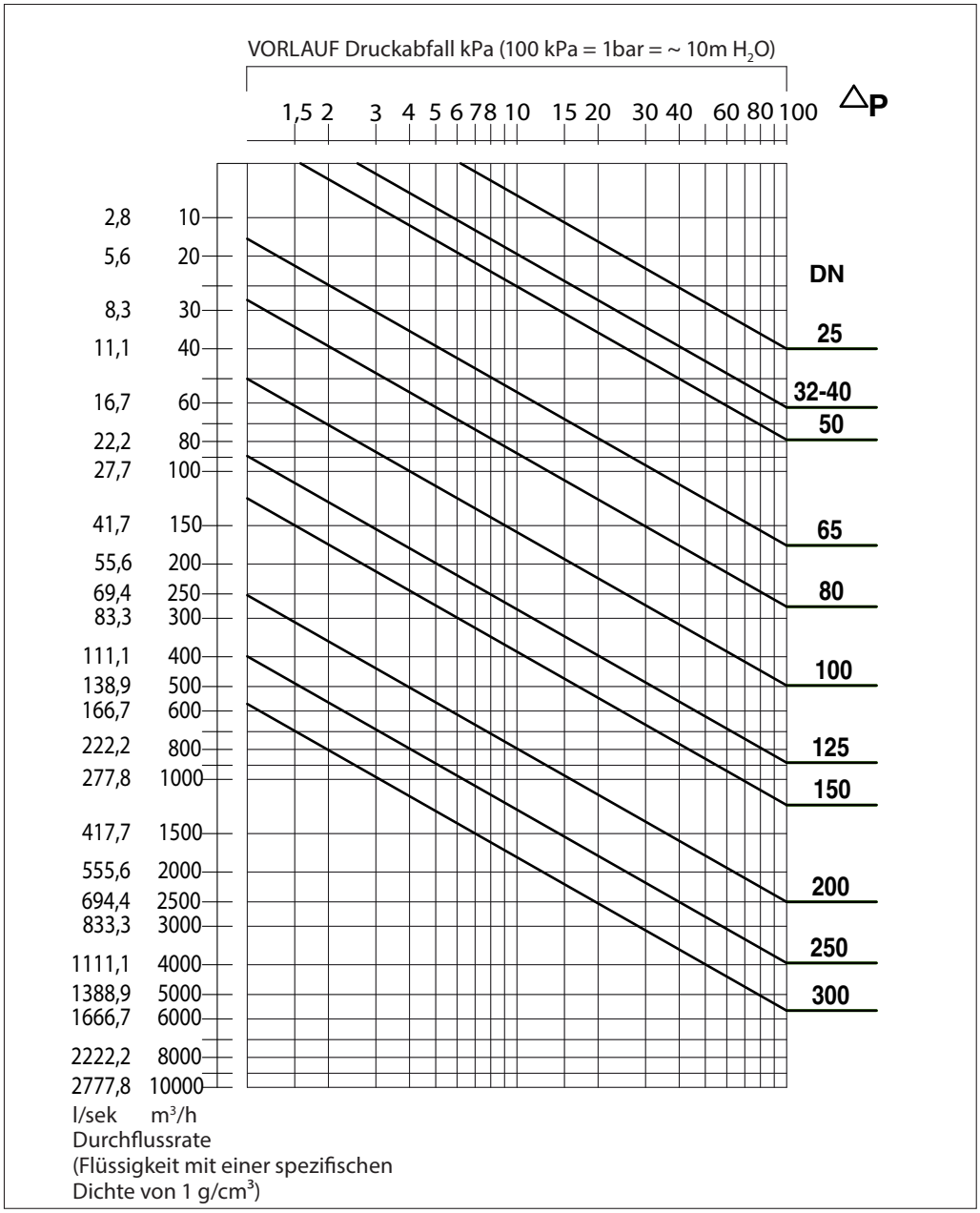

P-T-Diagramm

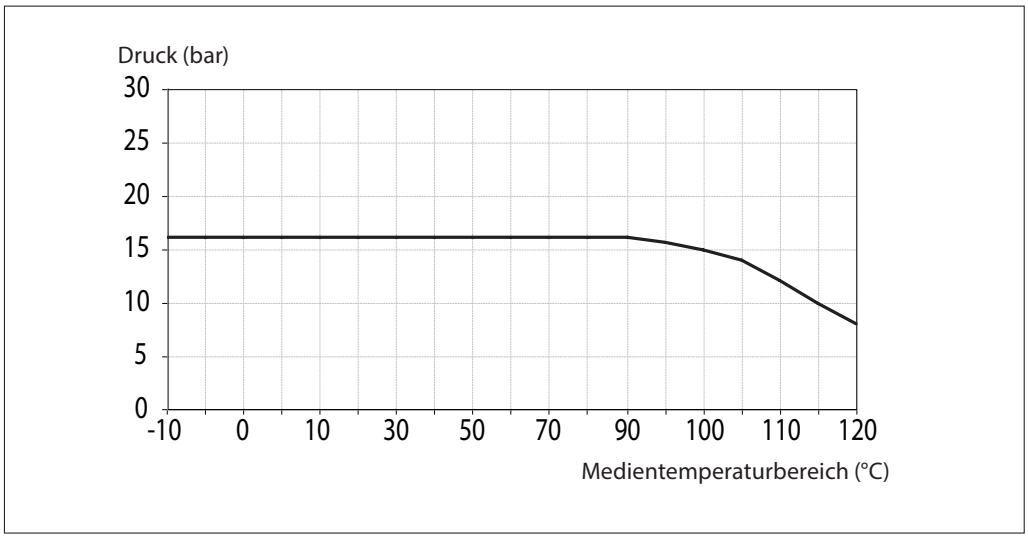

Danfoss GmbH, Fernwärme- und Regelungstechnik, Carl-Legien-Str. 8, D-63073 Offenbach
Tel.: +49 (0)69 / 8902-960, Fax: +49 (0)69 / 8902 466-948, anfrage-fw@danfoss.com, www.fernwarme.danfoss.de

Danfoss GmbH, Danfoss-Straße 8, A-2353 Guntramsdorf
Tel.: +43 (0)2236 5040, Fax: +43 (0)2236 5040-33, fernwaerme.at@danfoss.com, www.waerme.danfoss.at

Danfoss AG, Parkstraße 6, CH-4402 Frenkendorf
Tel. +41 (0)61 906 11 11, Fax. +41 (0)61 906 11 21, info@danfoss.ch, www.danfoss.ch

Die in Katalogen, Prospekten und anderen schriftlichen Unterlagen, wie z.B. Zeichnungen und Vorschlägen enthaltenen Angaben und technischen Daten sind vom Käufer vor Übernahme und Anwendung zu prüfen. Der Käufer kann aus diesen Unterlagen und zusätzlichen Diensten keinerlei Ansprüche gegenüber Danfoss oder Danfoss Mitarbeitern ableiten, es sei denn, dass diese vorsätzlich oder grob fahrlässig gehandelt haben. Danfoss behält sich das Recht vor, ohne vorherige Bekanntmachung im Rahmen des Angemessenen und Zumutbaren Änderungen an ihren Produkten – auch an bereits in Auftrag genommenen – vorzunehmen. Alle in dieser Publikation enthaltenen Warenzeichen sind Eigentum der jeweiligen Firmen. Danfoss und das Danfoss Logo sind Warenzeichen der Danfoss A/S. Alle Rechte vorbehalten.