Datenblatt

Elektrische Drehantriebe
AMB 162, AMB 182

Beschreibung

Die Drehantriebe AMB 162 und AMB 182 werden zusammen mit 3- und 4-Wege-Mischern vom Typ HRB, HRE und HFE zur Temperaturregelung in Heizungsanlagen eingesetzt.

Eigenschaften:
- Zusätzlicher Hilfsschalter;
- Anzeige der aktuellen Mischerposition;
- LED-Anzeige der Drehrichtung;
- Manueller Drehbetriebmischer;
- Wartungsfrei;
- Wählbare Stellzeit durch DIP-Schalter;
- LED-Anzeige für aktivierten Hilfsschalter (nur Drehantriebe mit 3-Punkt-Regelung)

Eigenschaften:
- Nennspannung:
  - 230 VAC, 50/60 Hz,
  - 24 VAC, 50/60 Hz – 3-Punkt-Regelung,
  - 24 VAC/DC – stetige Regelung
- Abtriebsdrehmoment 5, 10 und 15 Nm;
- Drehwinkel 90°;
- Drehantrieb-Stellzeit für Drehwinkel von 90°
  - Ausführungen: 15/30/60/120/240/480 Sek. pro 90 ° (optionale Veränderung der Stellzeiten durch DIP-Schalter);
- Regelsignal:
  - 3-Punkt,
  - stetig (0(2)–10 V)

Bestellung

Typ	Drehmoment (Nm)	Stellsignal	Stellzeit (s/90°)	Netzspannung (V)	Anmerkung	Für Mischer DN	Bestell-Nr.
AMB 162	5	3-Punkt	15	24	–	15-50	**082H0210**
			30		–		**082H0211**
			60		–		**082H0212**
			120		–		**082H0213**
			480		–		**082H0214**
			15		AS*		**082H0215**
			30				**082H0216**
			60				**082H0217**
			120				**082H0218**
			480				**082H0219**
			15	230	–		**082H0220**
			30		–		**082H0221**
			60		–		**082H0222**
			120		–		**082H0223**
			480		–		**082H0224**
			15		AS*		**082H0225**
			30				**082H0226**
			60				**082H0227**
			120				**082H0228**
			480				**082H0229**
		stetig	60/90/120	24	–		**082H0230**

Bestellung *(Fortsetzung)*

Typ	Drehmoment (Nm)	Stellsignal	Stellzeit (s/90°)	Netzspannung (V)	Anmerkung	Für Mischer DN	Bestell-Nr.
AMB 182	10	3-Punkt	60	24	–	15-100	**082H0231**
				230	–		**082H0232**
	15		60	24	–	15-150	**082H0233**
			240		–		**082H0234**
			60		AS*		**082H0235**
			240				**082H0236**
			60	230	–		**082H0237**
			240		–		**082H0238**
			60		AS*		**082H0239**
			240				**082H0240**
		stetig	60/90/120	24	–	15-150	**082H0241**

AMB-Anbausatz

Beschreibung	Bestell-Nr.
Für Esbe (alte Ausführung), Seltron, Somatherm, Hora, WIP, PAW, Acaso, BRV, IMIT, IMP, IVAR	**082H0250**
Für Centra – Typ DR/ZR	**082H0251**
Für Centra – Typ DRU	
Für Meibes, Wita	**082H0252**
Für Honeywell – Typ V5442.., Typ V5433..	**082H0253**
Für alte Danfoss RVA, Esbe VRG	**082H0254**
Für Danfoss HRB, HRE, HFE	**082H0255**

Technische Daten

Spannungsversorgung		V	24 AC/DC oder 230 AC
Leistungsaufnahme		VA	AMB 162: 2,5
			AMB 182: 3,5
Frequenz		Hz	50/60
Stellzeit für Drehwinkel von 90°	3-Punkt	sec/90°	15/30/60/120/240/480
	stetig		60/90/120*
Regeleingangssignal			3-Punkt stetig (0(2)–10 V)
Ausgangssignal			stetig (0(2) - 10V)
Drehmoment		Nm	5, 10 oder 15
Drehwinkel			90°
Hilfsschalter			einstellbar 0–90° (nur 3-Punkt-Antriebe)
Max. Mediumstemperatur		°C	130
Umgebungstemperatur			0 … 50
Lager- und Transporttemperatur			–10 … 80
Schutzklasse			II gemäß EN 60730-1
Schutzart			IP42 gemäß EN 60529
Kabellänge		m	2
Gewicht		g	300
Farbe/Werkstoff			dunkelgrau/PC
CE-Kennzeichnung entsprechend den Normen			Niederspannungsrichtlinie 2006/95/EG EMV-Richtlinie 2004/108/EG RoHS-II: 2011/65/EU Angewandte Normen: EN 60730-1, EN 60730-2-14

** wählbare Stellzeit durch DIP-Schalter*

Anwendungsbeispiel

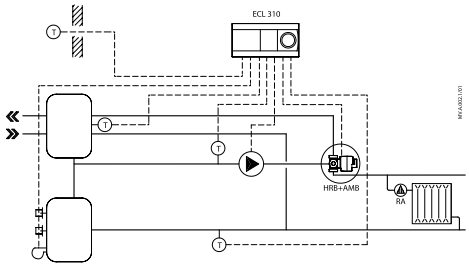

Kesselanlage mit elektronischem Regler ECL und HRB-Mischer

Aufbau

1. Mischer
2. Anti-Rotation-Distanzstück
3. Adapter
4. Drehantrieb
5. Kupplung für manuellen Betrieb
6. Positionsanzeige
7. Handgriff
8. Befestigungsschraube

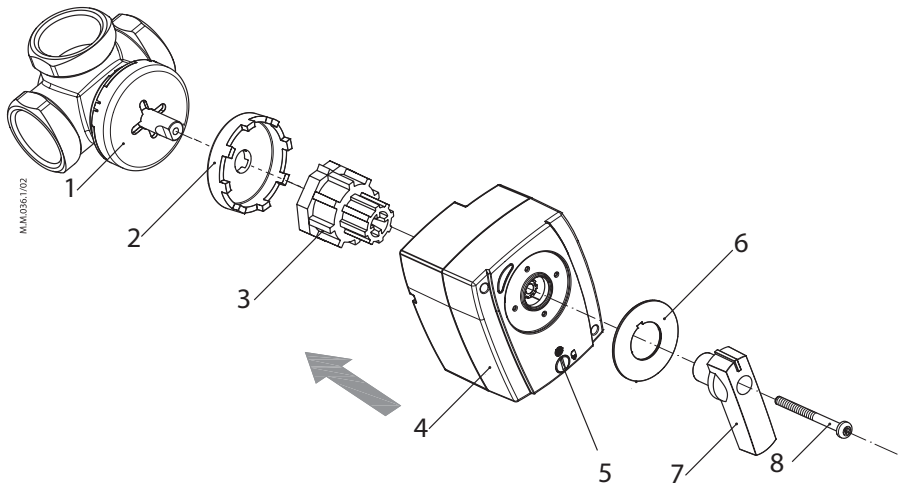

Einbaulage

Der Drehantrieb kann direkt auf den Mischer montiert werden.

Der Drehwinkel ist auf 90° begrenzt. Erreicht der Drehantrieb diesen Grenzwert, wird das Stellsignal zum Stellantrieb unterbrochen.

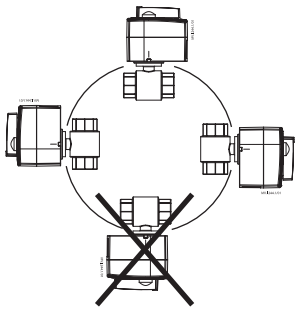

Installation

Empfohlener Einbau des elektrischen Drehantriebs mit Mischer

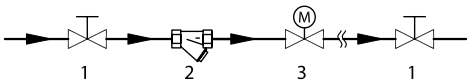

1. Absperrarmatur
2. Schmutzfänger
3. AMB...+ HR.../HF...

Handverstellung

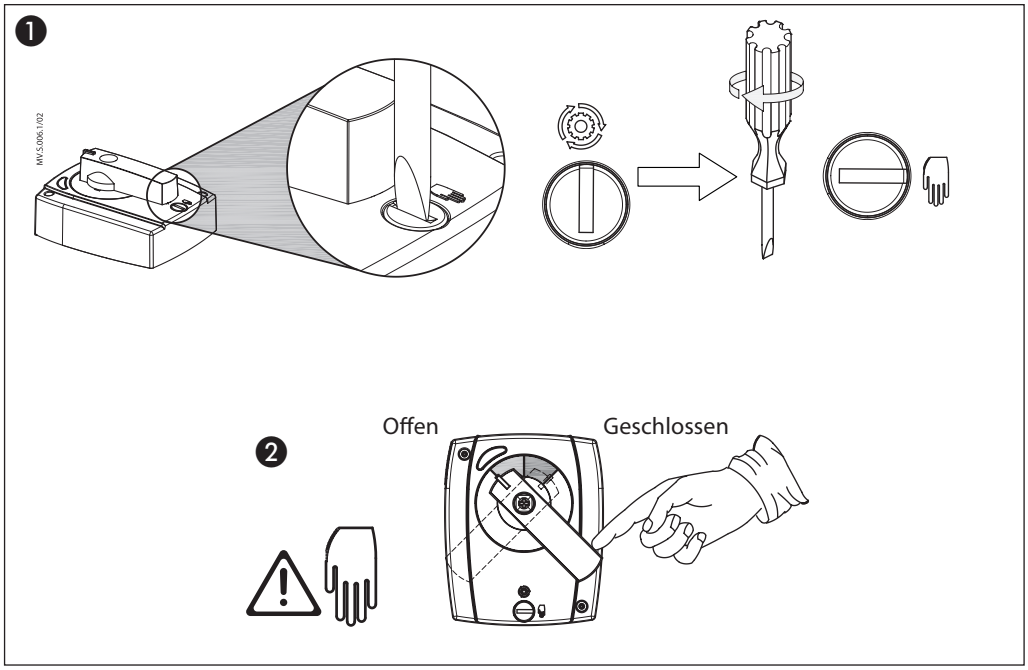

LED-Signale

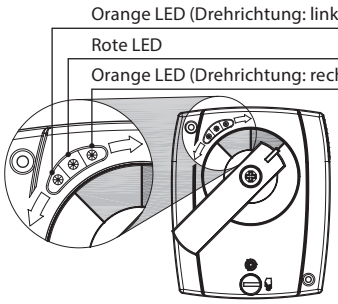

AMB 162/182

LED-Farbe	3-Punkt	Moudlierend
Orange	Drehrichtung: links/rechts	
Grün	/	Status OK
Rot	Aktivieren des AUX-Schalters	/

Elektrischer Anschlußplan

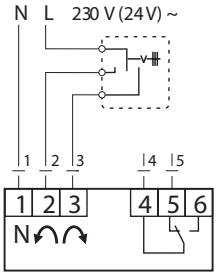

3-Punkt/3-Punkt + Schalter

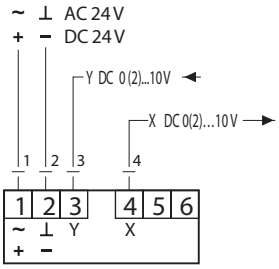

Stetig

DIP-Schalter-Einstellung

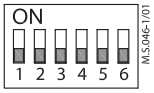

S3	U/I
0	0–10 V/0–20 mA
1	2–10 V/4–20 mA

S1	S2	SIG.
0	0	U
1	1	I

S5	S6	⏲
0	0	60 s
0	1	90 s
1	0	120 s
1	1	120 s

S4	
0	↻
1	↺

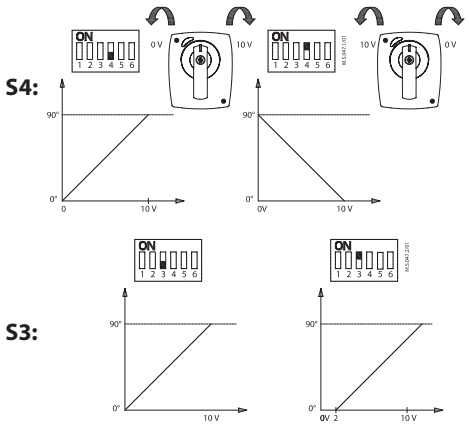

Abmessungen

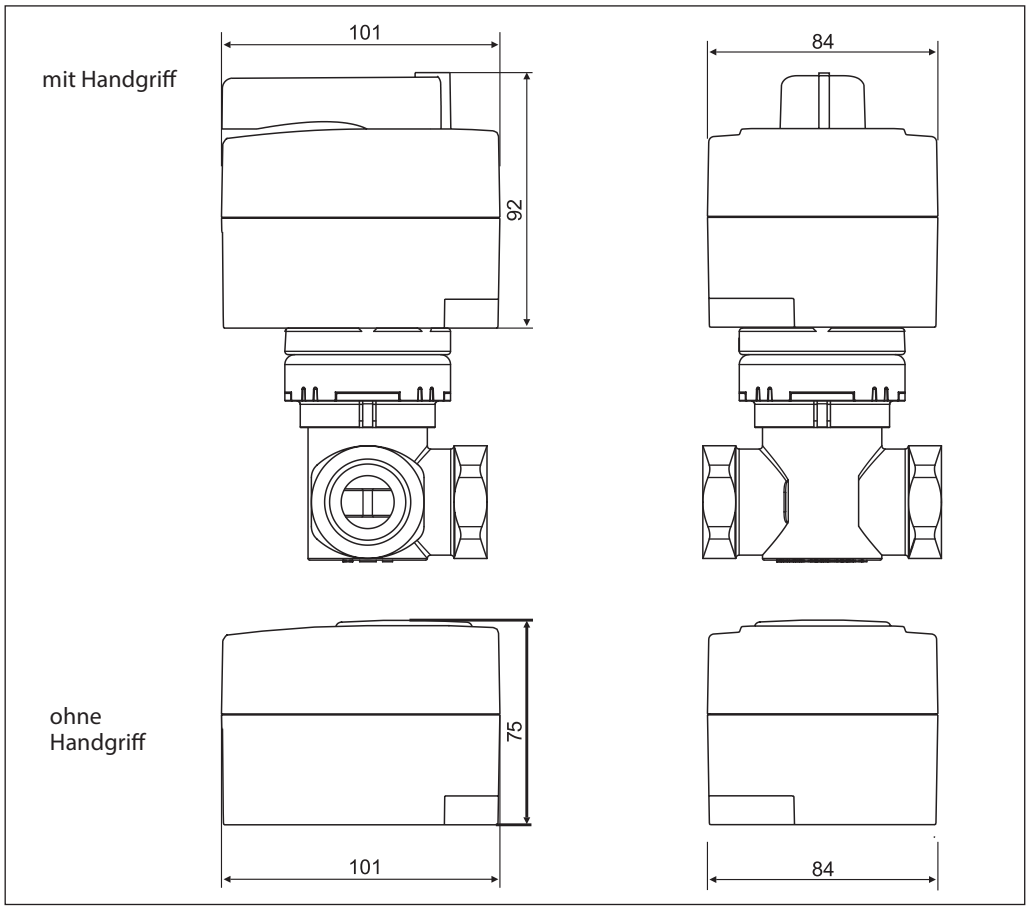

Danfoss GmbH, Fernwärme- und Regelungstechnik, Carl-Legien-Str. 8, D-63073 Offenbach
Tel.: +49 (0)69 / 8902-960, Fax: +49 (0)69 / 8902 466-948, anfrage-fw@danfoss.com, www.fernwarme.danfoss.de

Danfoss GmbH, Danfoss-Straße 8, A-2353 Guntramsdorf
Tel.: +43 (0)2236 5040, Fax: +43 (0)2236 5040-33, fernwaerme.at@danfoss.com, www.waerme.danfoss.at

Danfoss AG, Parkstraße 6, CH-4402 Frenkendorf
Tel. +41 (0)61 906 11 11, Fax. +41 (0)61 906 11 21, info@danfoss.ch, www.danfoss.ch

Die in Katalogen, Prospekten und anderen schriftlichen Unterlagen, wie z.B. Zeichnungen und Vorschlägen enthaltenen Angaben und technischen Daten sind vom Käufer vor Übernahme und Anwendung zu prüfen. Der Käufer kann aus diesen Unterlagen und zusätzlichen Diensten keinerlei Ansprüche gegenüber Danfoss oder Danfoss Mitarbeitern ableiten, es sei denn, dass diese vorsätzlich oder grob fahrlässig gehandelt haben. Danfoss behält sich das Recht vor, ohne vorherige Bekanntmachung im Rahmen des Angemessenen und Zumutbaren Änderungen an ihren Produkten – auch an bereits in Auftrag genommenen – vorzunehmen. Alle in dieser Publikation enthaltenen Warenzeichen sind Eigentum der jeweiligen Firmen. Danfoss und das Danfoss Logo sind Warenzeichen der Danfoss A/S. Alle Rechte vorbehalten.