Datenblatt

Danfoss Kugelhähne Typ JIP® reduzierte Durchgänge

Beschreibung

Danfoss Kugelhähne Typ JIP® sind als Absperrarmaturen mit "AUF/ZU" Funktion ausgelegt - hier reduzierte Durchgänge. Die Kugelhähne sind ausgelegt für Fernwärmesysteme und andere geschlossene Wasserkreisläufe, die mit aufbereitetem Medium gefahren werden, um Korrosionsschäden zu vermeiden.

Vollverschweißte Kugelhähne für Heizwassersysteme erfüllen wichtige Sicherheitsanforderungen und bieten ein Höchstmaß an Zuverlässigkeit.

Die Konstruktion macht die Kugelhähne zu einer optimalen Lösung für geschlossene Wasserkreisläufe:

- Eine optimierte Medienführung sorgt für günstige Kv Werte und minimiert Ihre Unterhaltskosten für Pumpen.
- Sie verfügen aufgrund der Konstruktion und des Werkstoffs der Kugel- und Schaftdichtung (kohlefaserverstärktes PTFE) über eine lange Lebensdauer und eine optimale Dichtigkeit.
- Sie sind wartungsfrei. Neben den Absperrarmaturen für Ihr Verteilungsnetz bietet Danfoss eine Reihe von weiteren Varianten an, wie z. B. Anbohrhähne, Bedarfsanschlusshähne, Zwillingshähne und KFE Kugelhähne.

Wichtige Eigenschaften:

- DN 15 – DN 600
- K_{VS} = 11 – 26.300 m^3/h
- PN 16 /25 / 40
- Temperatur: 0 ° – 180 °C
- Medium: Zirkulationswasser / Wasser mit bis zu 50 % Glykolanteil
- Min. Lager- und Transporttemperatur: -40 °C

Zulassungen und Normen:

- Alle Danfoss Kugelhähne werden zu 100 % einer Druck-, Funktions- und Dichtheitsprüfung nach gültigen EN- und ISO Normen unterzogen. (EN 12266 - 1 P10, P11 + P12; EN 12266 F20; ISO 5208).
- CE Kennzeichnung gemäß Druckgeräterichtlinie 97/23/EG, Modul H1
- Danfoss A/S ist nach ISO 9001 zertifiziert.
- Zudem sind Zertifikate nach ISO 14001 und OHSAS 18001 erteilt.

Bestelldaten:

JIP 140.12 / 125.12
Schweißenden

JIP 140.10 / 125.10 /116.10
Flanschen

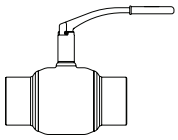
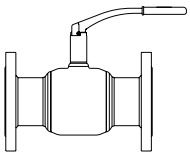

Bestell-Nr.						
DN [mm]	**JIP 125.12 PN 25**	**JIP 140.12 PN 40**	**DN [mm]**	**JIP 116.10 PN 16**	**JIP 125.10 PN 25**	**JIP 140.10 PN 40**
15		065N0100	15	-		065N0300
20		065N0105	20	-		065N0305
25		065N0110	25	-		065N0310
32		065N0115	32	-		065N0315
40		065N0120	40	-		065N0320
50		065N0125	50	-		065N0325
65	065N4280		65	065N4282	065N4281	
80	065N4285		80	065N4287	065N4286	
100	065N0140		100	065N0240	065N0340	
125	065N0745		125	065N0845	065N0945	
150	065N0750		150	065N0850	065N0950	
200	065N0755		200	065N0855	065N0955	

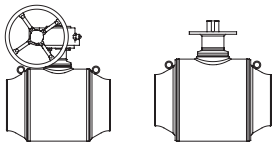
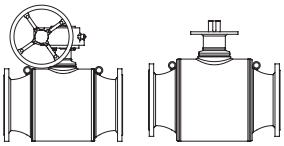
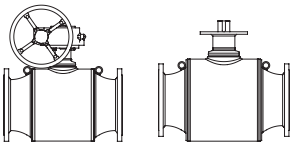

DN [mm]	Bestell-Nr. PN 25 AE/AE		Bestell-Nr. PN 16 Flansche		Bestell-Nr. PN 25 Flansche	
	Kugelhahn mit Getriebe 125.12 G	**Kugelhahn mit ISO-Flansch 125.12 A**	**Kugelhahn mit Getriebe 116.10 G**	**Kugelhahn mit ISO-Flansch 116.10 A**	**Kugelhahn mit Getriebe 125.10 G**	**Kugelhahn mit ISO-Flansch 125.10 A**
65	065N0134	065N0132	065N0223	065N0232	065N0331	065N0332
80	065N0139	065N0137	065N0236	065N0237	065N0336	065N0337
100	065N0144	065N0142	065N0243	065N0242	065N0341	065N0342
125	065N0146	065N0147	065N0246	065N0247	065N0346	065N0347
150	065N0151	065N0152	065N0251	065N0252	065N0351	065N0352
200	065N0156	065N0157	065N0256	065N0257	065N0356	065N0357
250	065N0161	065N0162	065N0261	065N0262	065N0361	065N0362
300	065N0166	065N0167	065N0266	065N0267	065N0366	065N0367
350	065N0171	065N0172	065N0271	065N0272	065N0371	065N0372
400	065N0176	065N0177	065N0276	065N0277	065N0376	065N0377
450	065N0178	065N0179	065N0278	065N0279	065N0378	065N0379
500	065N0181	065N0182	065N0281	065N0282	065N0381	065N0382
600	065N0186	065N0187				

JIP 140.11
Innengewinde
oder
JIP 140.13
Schweißende / Innengewinde

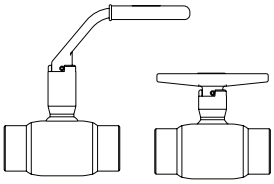
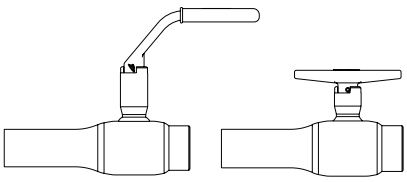

DN [mm]	Bestell-Nr. PN 40 mit Handhebel hohe Schaltwelle 140.11	Bestell-Nr. PN 40 mit Handhebel niedrige Schaltwelle 140.11	DN [mm]	Bestell-Nr. PN 40 mit Handhebel hohe Schaltwelle 140.13	Bestell-Nr. PN 40 mit Handhebel niedrige Schaltwelle 140.13
15	065N0800	065N0802	15	065N0900	065N0904
20	065N0805	065N0807	20	065N0905	065N0908
25	065N0810	065N0812	25	065N0910	065N0914
32	065N0815		32	065N0915	
40	065N0820		40	065N0920	
50	065N0825		50	065N0925	

Bestelldaten

JIP 140.14 / 124.14 / 116.14
Schweißende / Flansch

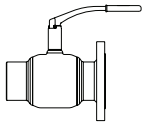

DN [mm]	Bestell-Nr.		
	JIP 116.14 PN 16	JIP 125.14 PN 25	JIP 140.14 PN 40
15	Siehe Tabelle rechts		065N0700
20			065N0705
25			065N0710
32			065N0715
40			065N0720
50			065N0725
65	065N4284	065N4283	
80	065N4289	065N4288	
100	065N0540	065N0640	
125	065N0960	065N0975	
150	065N0965	065N0980	
200	065N0970	065N0985	

JIP 116.12 Cu
Lötenden
oder
116.13 Cu/IG
Lötende / Innengewinde
Temperaturbereich: 0-130 °C

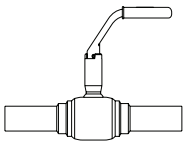

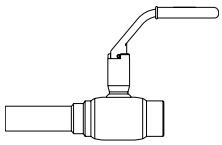

DN [mm]	Bestell-Nr. PN 16 116.12 Cu	Bestell-Nr. PN 16 116.13 Cu/IG
15	065N4058	065N4057
20	065N4067	065N4064
25	065N4095	065N4087

JIP 116.17 Cu / IG
Zwillingshähne
für KMR-Einzelrohrsysteme
Lötende / Innengewinde
Temperarurbereich 0° - 130° C

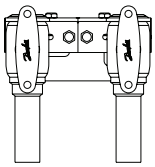

DN [mm]	Bestell Nr. PN 16 116.17 Cu / IG mit Knebelgriff
15	065N4195
20	065N4071

Zwillingshähne
für KMR-Einzelrohrsysteme

JIP 140.17
Schweißenden
oder
Innengewinde
oder
Schweißende / Innengewinde

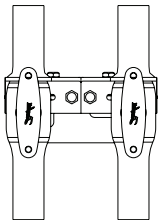

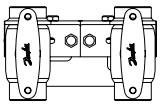

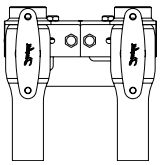

DN [mm]	Bestell-Nr. PN 40 JIP 140.17 AE / AE	Bestell-Nr. PN 40 JIP 140.17 IG / IG	Bestell-Nr. PN 40 JIP 140.17 AE / IG
15	065N4001	065N0801	065N0901
20	065N4002	065N0806	065N0906
25	065N4003	065N0811	065N0911
32	065N4004	065N0816	065N0916

Zwillingshähne
für KMR-Doppelrohrsysteme

JIP 140.17
Innengewinde
Anschweißende
einschließlich T-Handhebel
45° Version

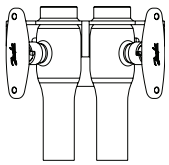

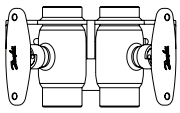

DN [mm]	Bestell-Nr. PN 40 mit T-Handhebel 45° Version JIP 140.17 AE/IG	Bestell-Nr. PN 40 mit T-Handhebel 45° Version JIP 140.17 IG/IG
15	065N7032	065N7022
20	065N7034	065N7024
25	065N7036	065N7026

Füll- und Entleerungshähne
JIP 140.15
Schweißende
Außengewinde
Schaltsechskant
mit druckfester Kappe / Kette
oder
JIP 140.15
Schweißende/
Außengewinde, L-Griff
mit druckfester Kappe / Kette

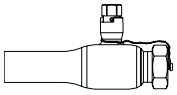

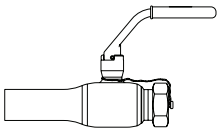

DN [mm]	Bestell-Nr. PN 40 140.15	Bestell-Nr. PN 40 140.15 mit L-Griff
15	065N4322	065N4422
20	065N4323	065N4423
25	065N4324	065N4424
32	065N4325	
40	065N4326	
50	065N4327	

Stellantriebe

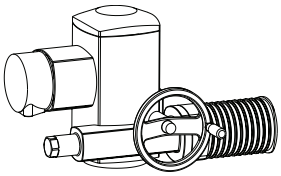

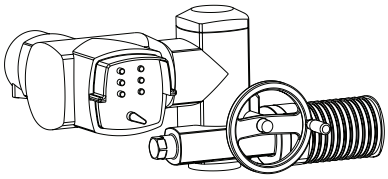

AUMA NORM elektrischer Stelantrieb für Danfoss Kugelhähne Typ JIP ohne AUMA Matic oder mit AUMA Matic
3 x 400 VAC / 50 Hz, IP 67, Klemmplan TP 110/001
Auslegung nach Kundenspezifikationen werden auf Anfrage erstellt.

DN [mm]	Bestell-Nr. Auma NORM	Bestell-Nr. Auma Norm und AUMA Matic
65-80	065N8199	065N8399
100	065N8200	065N8400
125-150	065N8205	065N8405
200	065N8215	065N8415
250	065N8220	065N8420
300-350	065N8225	065N8425
400	065N8235	065N8435
450-500-600	065N8240	065N8440

Schneckenradgetriebe für
JIP Kugelhähne

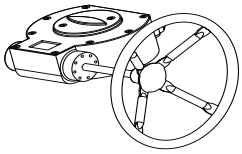

Beschreibung	Bestell-Nr.	Bestell-Nr. für Endschalter
Schneckenradgetriebe für DN 80 bis DN 100	065N8100	065N8073
Schneckenradgetriebe für DN 125/150/200	065N8115	065N8074
Schneckenradgetriebe für DN 250	065N8120	065N8077
Schneckenradgetriebe für DN 300/350	065N8125	065N8082
Schneckenradgetriebe für DN 400	065N8135	065N8113
Schneckenradgetriebe für DN 500/600	065N8140	065N8136
Endschalter für Stellung AUF/ZU, IP 65-250 V ac / 5A oder 24 V dc / 3A. Temperaturbereich: -15 bis +80 °C. Endschalter sind separat zu bestellen.		

Kugelhahn Zubehör

Ersatz-Handhebel		
Typ	**Befestigung**	**Bestell-Nr.**
T Handhebel DN 15–25	Hohlspannstift	065N8255
L Handhebel DN 15–32 mit Kunststoffüberzug		065N8256
L Handhebel DN 40–50 mit Kunststoffüberzug		065N8257
L Handhebel DN 65 mit Kunststoffüberzug		065N8258
L Handhebel DN 80–100 mit Kunststoffüberzug		065N8259
L Handhebel gekröpft DN 125/150 Kunststoffüberzug für Schaltwelle SW 27	Sechskantschraube	auf Anfrage
L Handhebel gekröpft DN 200 Kunststoffüberzug für Schaltwelle SW 27		065N8001
L Handhebel gekröpft DN 125 Kunststoffüberzug für Rundwelle Ø 24 mm	Hohlspannstift	065N8260
L Handhebel gekröpft DN 150 Kunststoffüberzug für Rundwelle Ø 27 mm		065N8261

Zubehör: Kennzeichnung Vor-/Rücklauf	
Beschreihung	**Bestell-Nr.**
Rote Markierung für Handhebel (Verpackungseinheit 100 Stück) DN 15 - DN 100	065N8303
Blaue Markierung für Handhebel (Verpackungseinheit 100 Stück) DN 15 - DN 100	065N8304

Technische Daten

DN [mm]	15	20	25	32	40	50	65	80	100	125	150	200	250	300	350	400	450	500	600
K_{VS} [m³/h]	11	15	34	52	96	184	200	470	640	1.080	1.900	2.300	5.100	9.100	7.000	10.400	26.300	23.700	14.300
PN	16/ 25/ 40						16/ 25												
Temperaturbereich	0–180 °C																		
Medium	Zirkulationswasser / Wasser mit bis zu 50 % Glykolanteil																		

Aufbau und Werkstoffe

1	Anschweißende	Stahl P235GH
1A	Flansch	Stahl P245GH
2	Gehäuse	Stahl P235GH
3	Sitzringkammerung	Stahl P235
4	Kugel	Rostfreier Edelstahl
5	Sitzringe	Kohlefaserverstärktes PTFE
6	Schaltwelle	Rostfreier Edelstahl
7	Dichtelement	Kohlefaserverstärktes PTFE
8	Dichtelemente	Kohlefaserverstärktes PTFE
9	Stofpbuchsmutter	Stahl
10	Hülsrohr Schaltwelle	Stahl P235GH
11	Hohlspannstift	Federstahl
12	Handhebel	Stahl

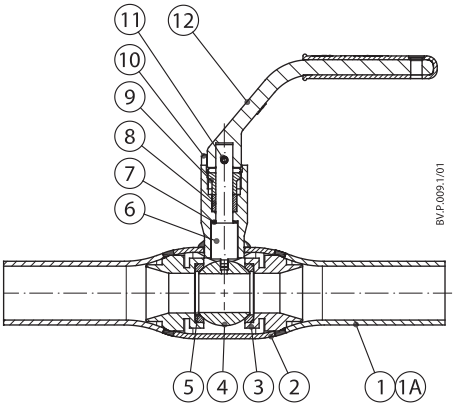

DN 15–50 mit Handhebel

Aufbau und Werkstoffe

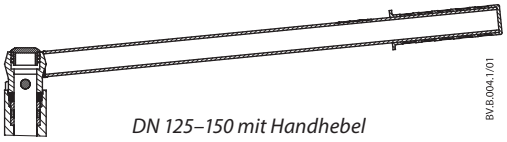

DN 125–150 mit Handhebel

1	Anschweißende	Stahl P235GH
1A	Flansch	Stahl P245GH
2	Gehäuse	Stahl P235GH
3	Sitzringkammerung	Stahl P235
4	Kugel	Rostfreier Edelstahl
5	Leitrohr	Rostfreier Edelstahl
6	Stützring	Rostfreier Edelstahl
7	Sitzringfeder	Domex 650 MC
8	Sitzring	Kohlefaserverstärktes PTFE
9	Schaltwelle	Rostfreier Edelstahl
10	Dichtelement	Kohlefaserverstärktes PTFE
11	Stopfbuchspackung	Kohlefaserverstärktes PTFE
12	Stopfbuchsmutter	Stahl
13	Druckring	Stahl
14	Hülsrohr Schaltwelle	Stahl P235GH
15	Hohlspannstift	Federstahl
16	Handhebel	Stahl

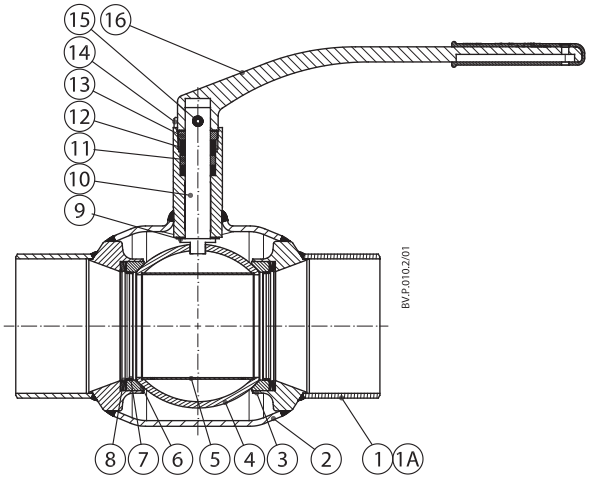

DN 65–150 mit Handhebel

1	Anschweißende	Stahl P235GH
1A	Flansch	Stahl P245GH
2	konischer Einlaufstutzen	Stahl P235
3	Gehäuse	Stahl P235GH
4	Sitzringkammerung	Stahl P235
5	Kugel	Rostfreier Edelstahl
6	Leitrohr	Rostfreier Edelstahl
7	Sitzring	Kohlefaserverstärktes PTFE
8	Sitzringfeder	Domex 650 MC
9	Schaltwelle	Rostfreier Edelstahl
10	Dichtelement	Kohlefaserverstärktes PTFE
11	Hülsrohr Schatlwelle	Stahl P245GH
12	Stopfbuchspackung	Kohlefaserverstärktes PTFE
13	Druckring	Stahl
14	Stopfbuchsmutter	Stahl
15	Anschlagplatte	Rostfreier Edelstahl
16	Handhebel	Stahl

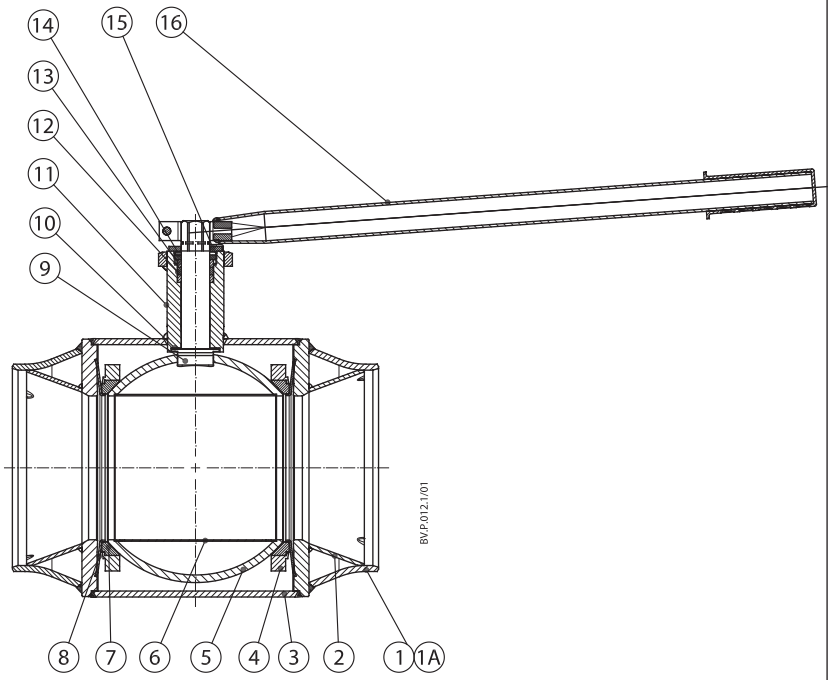

DN 200 mit Handhebel

Aufbau und Werkstoffe

1	Anschweißende	Stahl P235GH
1A	Flansch	Stahl P235GH
2	konischer Einlaufstutzen	Stahl P235GH
3	Gehäuse	Stahl P235GH
4	Sitzringkammerung	Stahl P235
5	Kugel	Rostfreier Edelstahl
6	Leitrohr	Rostfreier Edelstahl
7	Sitzring	Kohlefaserverstärktes PTFE
8	Sitzringfeder	Domex 650 MC
9	Schaltwelle	Rostfreier Edelstahl
10	Dichtelement	Kohlefaserverstärktes PTFE
11	Ummantelung	Stahl P245GH
12	Stopfbuchspackung	Kohlefaserverstärktes PTFE
13	Druckring	Stahl
14	Stopfbuchsmutter	Stahl
15	Simmerring	Gummi
16	Passfeder	Stahl

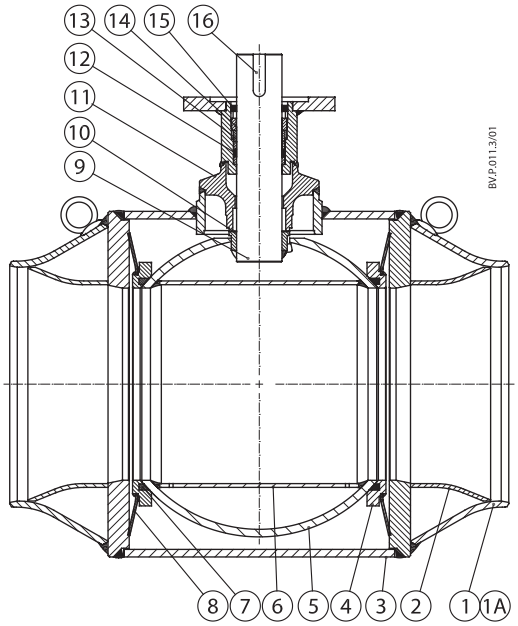

DN 65–600 mit ISO Getriebeflansch

Technische Data

Druckabfall/Fließgeschwindigkeit

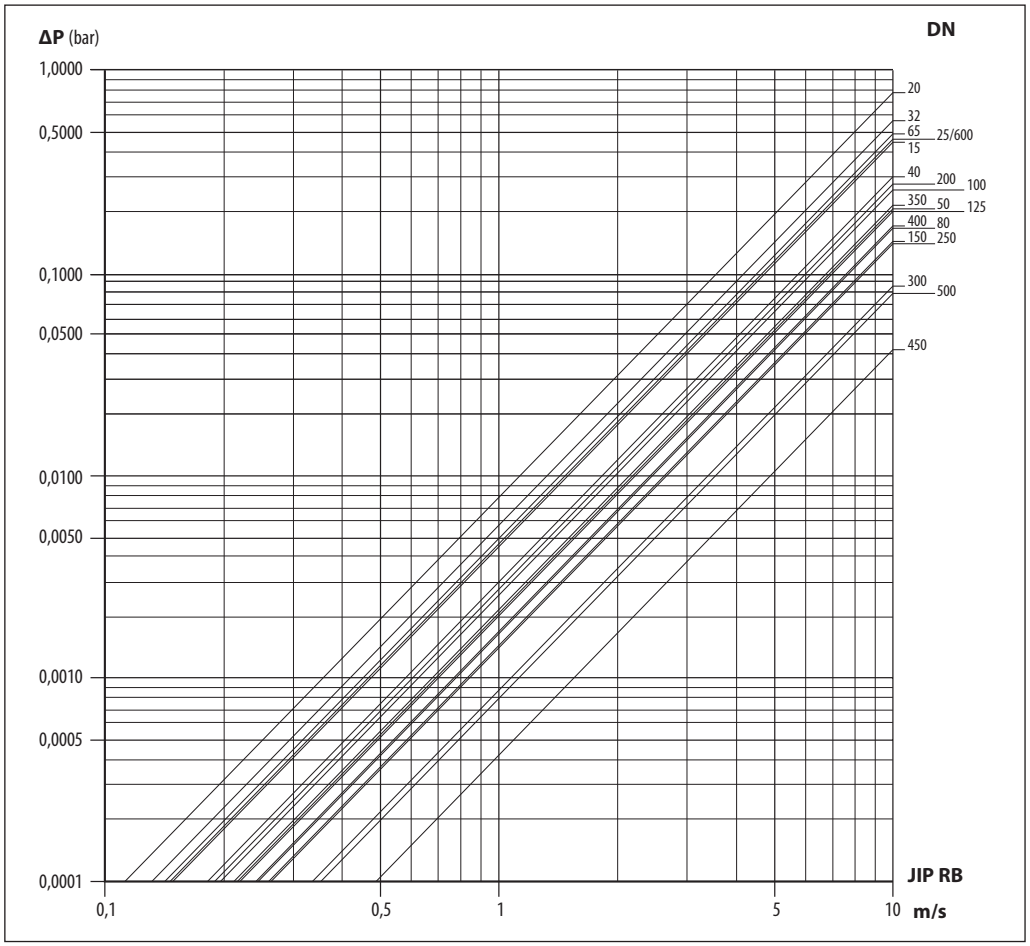

Technische Daten
Druckabfall/Durchfluss pro Stunde

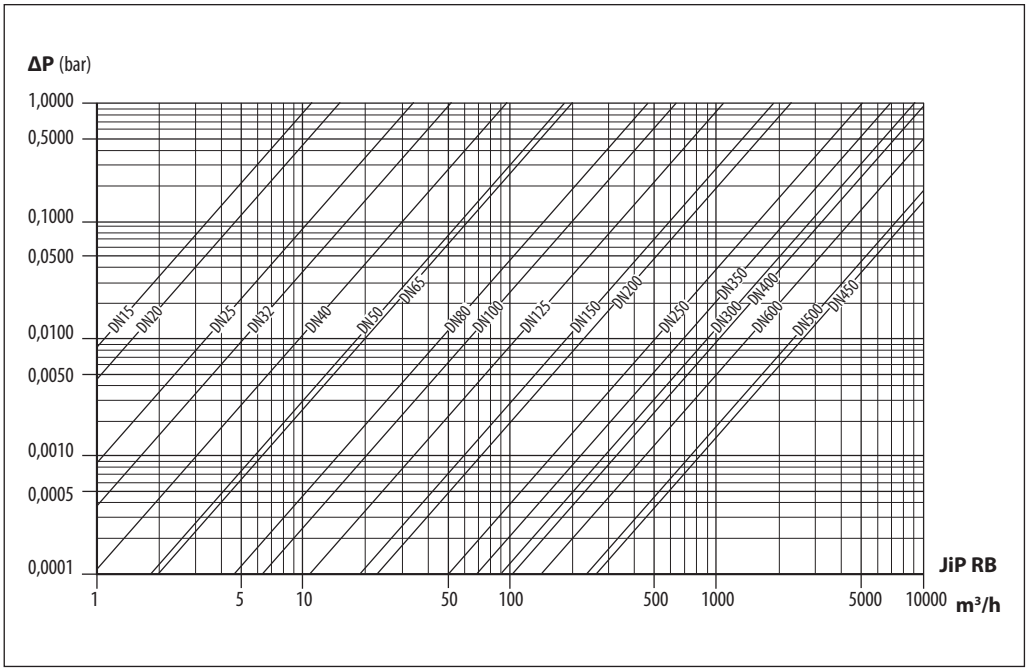

Druck/Temperatur

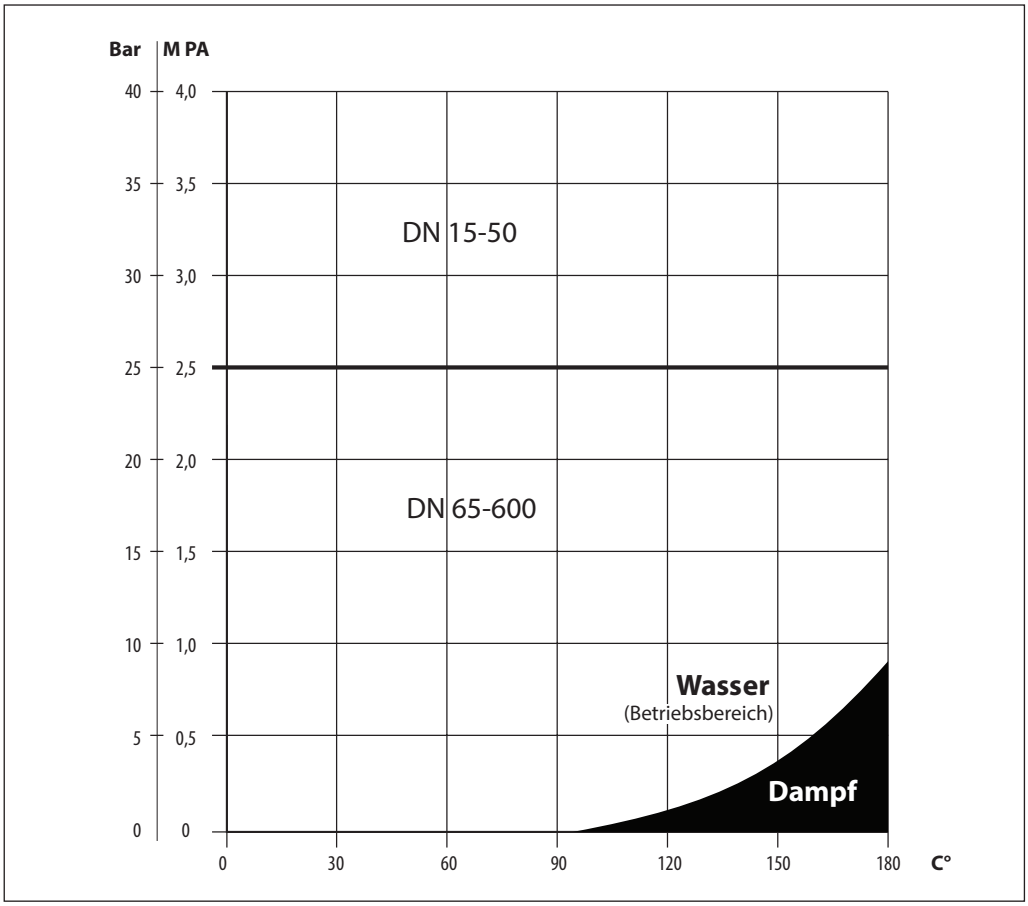

Abmessungen

JIP 140.12 / 125.12
Schweißenden

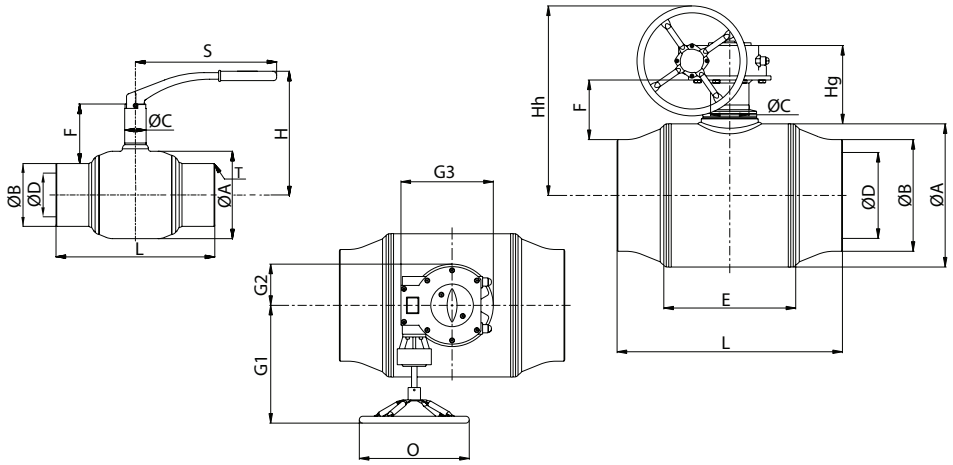

DN [mm]	ØA	T	ØB	ØD	L	H	Hh	Hg	E	F	ØC	S	O	G1	G2	G3	kg
PN 40																	
15	42,4		21,3	15	230	125	-	-	-	61	25	115	-	-	-	-	1,0
20	42,4		26,9	15	230	125	-	-	-	58	25	115	-	-	-	-	1,0
25	48,3	2,6	33,7	20	230	125	-	-	-	56	25	115	-	-	-	-	1,2
32	60,3		42,4	25	260	130	-	-	-	56	25	115	-	-	-	-	1,5
40	76,1		48,3	32	260	140	-	-	-	54	35	157	-	-	-	-	2,3
50	76,1	2,9	60,3	40	300	145	-	-	-	54	35	157	-	-	-	-	2,8
PN 25																	
65	102	2,9	76,1	50	260	160	255	150	97	73	35	205	150	163	63	137	3,8
80	127	3,2	88,9	65	270	190	288	138	110	88	39	257	200	215	56	140	5,6
100	159	3,6	114,3	80	290	225	301	146	145	108	39	257	200	215	56	140	8,6
125	194	4	139,7	100	315	250	345	175	165	109	44	355	200	260	75	190	14
150	219	4,5	168,3	125	340	285	365	186	205	109	49	505	200	260	75	190	24
200	273	6,3	219,1	150	390	315	390	180	245	118	60	650	200	260	75	190	44
250	356	6,3	273,0	200	530	-	585	242	340	181	88	-	400	330	100	245	122
300	457	8	323,9	250	660	-	635	261	400	199	100	-	400	400	141	330	221
350	457	8	355,6	250	760	-	635	261	400	183	100	-	400	400	141	330	228
400	521	8,8	406,4	300	820	-	690	287	480	217	140	-	400	430	150	336	361
450	711	10	457,0	400	1.225	-	855	304	690	297	168	-	500	460	188	410	828
500	711	11	508,0	400	1.220	-	855	304	690	272	168	-	500	460	188	410	835
600	711	12,5	610,0	400	1.500	-	855	304	695	221	168	-	500	460	188	410	885

Gewichtsangaben basieren auf Ausführungen für PN 25/40.
DN 250–600: Abmessungen und Gewichtsangaben für PN 25 schließen Schneckenradantrieb mit ein.

JIP 140.11
Innengewinde

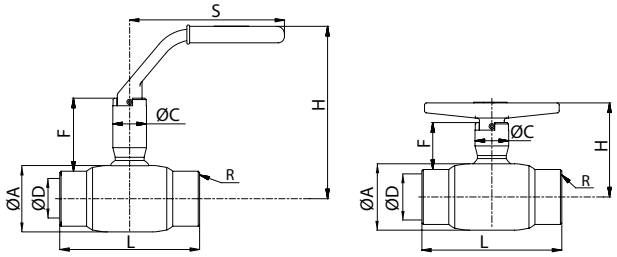

DN [mm]	ØA	R	ØD	L	H min.	F min.	H max.	F max.	ØC	S	kg
15	42,4	½″	15	90	65	35	125	55	25	115	0,6
20	42,4	¾″	15	90	65	35	125	55	25	115	0,8
25	48,3	1″	20	100	70	35	125	55	25	115	0,9
32	60,3	1 ¼″	25	105	-	-	130	55	25	115	1,2
40	76,1	1 ½″	32	130	-	-	170	80	35	157	2,2
50	88,9	2″	40	150	-	-	175	80	35	157	3,3

JIP 140.10 / 125.10 / 116.10
Flanschen

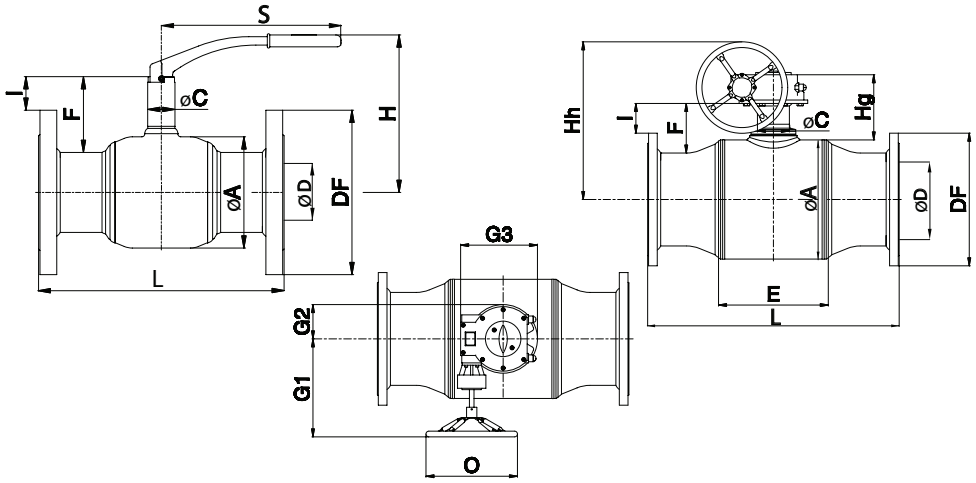

DN [mm]	ØA	ØD*	L	DF	I	L	DF	I	H	Hh	Hg	E	F	ØC	S	O	G1	G2	G3	kg
			PN 16			PN 40														
15	42,4	15	Siehe rechts Tabelle zu PN 40			130	95	23	125	-	-	-	58	25	115	-	-	-	-	2,2
20	42,4	15				150	105	19	125	-	-	-	58	25	115	-	-	-	-	2,9
25	48,3	20				160	115	15	125	-	-	-	57	25	115	-	-	-	-	3,5
32	60,3	25				180	140	10	130	-	-	-	59	25	115	-	-	-	-	4,8
40	76,1	32				200	150	35	170	-	-	-	86	35	157	-	-	-	-	6,5
50	76,1	40				230	165	35	175	-	-	-	86	35	157	-	-	-	-	8,7
			PN 16			PN 25														
65	102	50	270	185	18	290	185	18	160	255	150	100	73	35	205	150	163	63	137	10
80	127	65	280	200	33	310	200	33	190	288	138	110	88	39	260	200	215	56	140	13
100	159	80	300	220	56	350	235	48	225	301	146	135	108	39	260	200	215	56	140	21
125	194	100	325	250	54	400	270	44	215	345	175	165	109	44	355	200	260	75	190	32
150	219	125	350	285	51	480	300	43	235	365	186	205	109	49	505	200	260	75	190	46
200	273	150	400	340	66	600	360	56	315	390	180	245	126	60	650	200	260	75	190	61
250	356	200	650	405	115	730	425	105	-	585	242	340	181	88	-	400	330	100	245	170
300	457	250	750	460	131	850	485	119	-	635	261	400	199	100	-	400	400	141	330	285
350	457	250	850	520	101	980	555	84	-	635	261	400	183	100	-	400	400	141	330	322
400	521	300	1.100	580	130	1.100	620	110	-	690	287	480	220	140	-	400	430	150	336	484
450	711	400	1.400	640	206	1.400	670	191	-	855	304	690	297	168	-	500	460	188	410	988
500	711	400	1.400	715	169	1.400	730	161	-	855	304	690	272	168	-	500	460	188	410	1.018

Gewichtsangaben basieren auf Ausführungen für PN 25/40.
DN 250 – 600: Abmessungen und Gewichtsangaben für PN 25 schließen Schneckenradantrieb mit ein.
ØD = Durchmesser Kugelbohrung*

JIP 140.13
Schweißende
Innengewinde

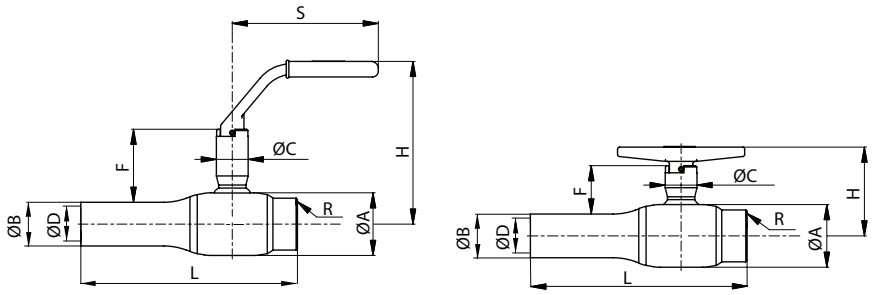

DN [mm]	ØA	ØB	R	ØD*	L	H min. T	F min.	H max. L	F max.	ØC	S	kg
15	42,4	21,3	½″	15	160	65	40	125	60	25	115	0,9
20	42,4	26,9	¾″	15	160	65	37	125	60	25	115	0,9
25	48,3	33,7	1″	20	165	70	37	125	55	25	115	1,0
32	60,3	42,4	1 ¼″	25	185	-	-	130	58	25	115	1,4
40	76,1	48,3	1 ½″	32	195	-	-	170	86	35	157	2,3
50	88,9	60,3	2″	40	225	-	-	175	86	35	157	3,3

ØD = Durchmesser Kugelbohrung*

Abmessungen

JIP 140.14 / 125.14 / 116.14

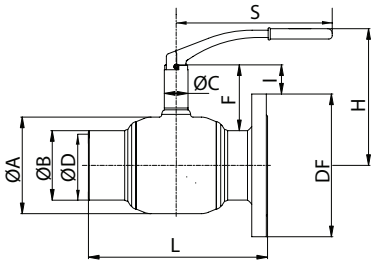

DN [mm]	ØA	ØB	ØD*	L	DF	I	L	DF	I	H	F	C	S	kg
				PN 16			PN 40							
15	42,4	21,3	15	-	-	-	180	95	23	125	58	25	115	1,7
20	42,4	26,9	15	-	-	-	190	105	19	125	58	25	115	2,0
25	48,3	33,7	20	-	-	-	195	115	15	125	57	25	115	2,4
32	60,3	42,4	25	-	-	-	220	140	10	130	59	25	115	3,4
40	76,1	48,3	32	-	-	-	230	150	35	170	86	35	157	4,3
50	88,9	60,3	40	-	-	-	265	165	35	180	86	35	157	5,9
				PN 16			PN 25							
65	102	76,1	50	265	185	18	265	185	18	160	73	35	205	7
80	127	88,9	65	275	200	33	275	200	33	190	88	39	260	9
100	159	114,3	80	295	220	56	295	235	48	225	108	39	260	15
125	194	139,7	100	320	250	54	320	270	44	250	109	44	355	23
150	219	168,3	125	345	285	51	345	300	43	285	109	49	505	35
200	273	219,1	150	395	340	66	395	360	56	315	126	60	650	65

Gewichtsangaben basieren auf Ausführungen für PN 25/40.
DN 250–600: Abmessungen und Gewichtsangaben für PN 25 schließen Schneckenradantrieb mit ein.
ØD = Durchmesser Kugelbohrung*

Getriebeaufnahmeflanschen nach ISO Norm

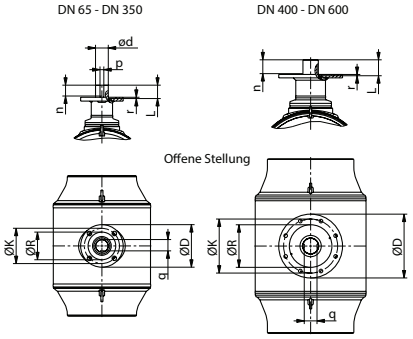

Reduzierter Durchgang

DN [mm]	Getrie-beflansch	L	d	n	p	q	r
		mm					
125	F10/F12	50	30	46	8	26	4
150		50	30				
200		50	30				
250	F16	60	50	48	14	44,5	5
300		65	60	51	18	53,2	6
350		65	60				
400	F25	75	75	60	20	60	
450		115	100	91	28	80	
500		115	100				
600		115	100				

Getrie-beflansch	Anzahl Bohrungen	Durchmesser der Bohrungen	D	K	R
			mm		
F10	4	11	125	102	70
F12		13	150	125	85
F16		21	210	165	130
F25	8	17	300	254	200
F30		21	350	298	230

JIP 116.12 Cu/Cu
oder
JIP 116.12 Cu/AE
Schweißende/Lötende oder
JIP 116.12 Cu/IG
Lötende/
Innengewinde
maximale Temperatur 130 °C

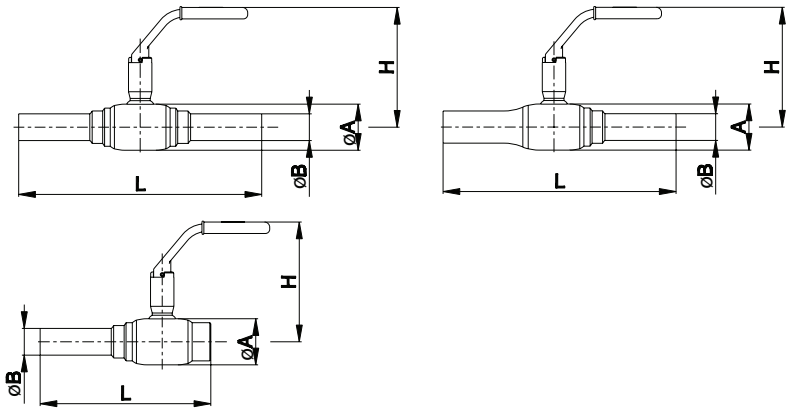

DN [mm]	ØA	ØB	L CC	L IC	H	kg
PN 16						
15	42,4	18/21,3/18	245	168	125	0,93
20	42,4	22	255	175	125/125/105	0,93
25	48,3	28	255	180	125	1,10

ØD = Durchmesser Kugelbohrung*

Zwillingshähne
für KMR-Einzelrohrsysteme

JIP 116.17 Cu/IG
maximale Temperatur 130 °C

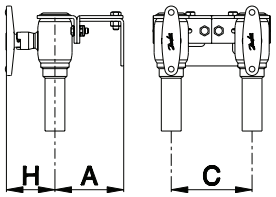

DN [mm]	A	C	H	kg
PN 16				
15	100-145	115-200	65	2,83
20	100-145	115-200	65	2,75
25	100-145	115-200	70	3,00

Zwillingshähne
für KMR-Einzelrohrsysteme

JIP 140.17
Schweißenden
oder
Innengewinde
oder
Schweißende/
Innengewinde

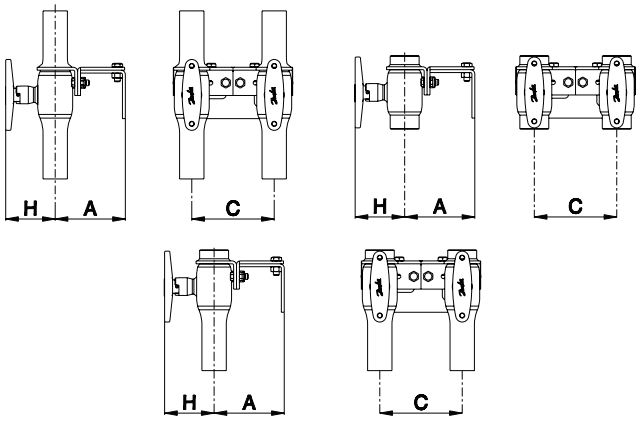

DN [mm]	A	C	H	kg
PN 40				
15	100-145	115-200	65	2,2
20	100-145	115-200	65	2,2
25	100-145	115-200	70	2,3
32	115-160	115-200	115	3,5

Zwillingshähne
für KMR-Doppelrohrsysteme
mit T-Griff in 45° Version

JIP 140.17
Innengewinde oder
Innengewinde/
Anschweißende

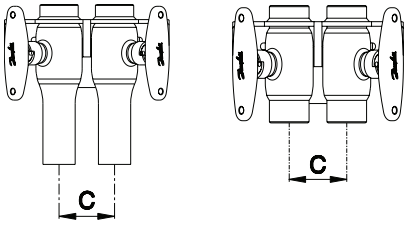

DN [mm]	C	H	kg
PN 40			
15	58	55	2,2
20	58	55	2,3
25	58	60	2,3

Füll- und Entleerungshähne

JIP 140.15
Schweißende/
Außengewinde mit druckfester
Kappe und Kette

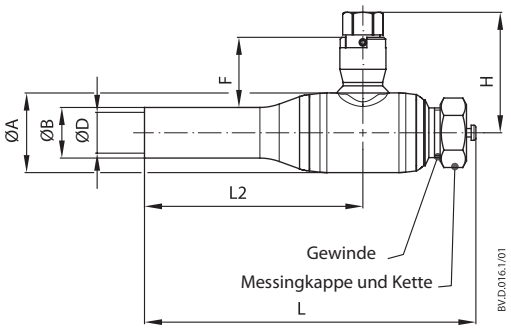

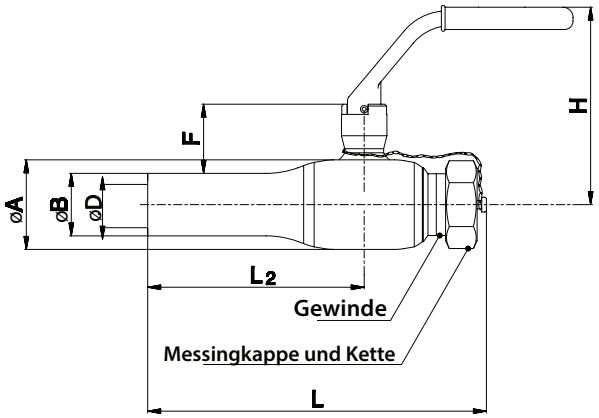

DN [mm]	ØA	ØB	ØD*	F	L	L2	H	H L-Handhebel	Gewinde	Sechskant	kg
PN 40											
15	42,4	21,3	15	40	175	115	65	105	G ¾″	19	1,0
20	42,4	26,9	15	37	175	115	65	105	G ¾″	19	1,0
25	48,3	33,7	20	37	185	115	67	105	G 1″	19	1,5
32	60,3	42,4	25	38	195	130	75	-	G 1 ¼″	19	2,0
40	76,1	48,3	32	55	210	130	100	-	G 1 ½″	27	3,7
50	88,9	60,3	40	54	240	150	105	-	G 2″	27	4,4

ØD = Durchmesser Kugelbohrung*

AUMA NORM elektrischer Stellantrieb für Danfoss Kugelhähne
DS 400 VAC / 50 Hz, IP 67,
Klemmplan TP 110/001

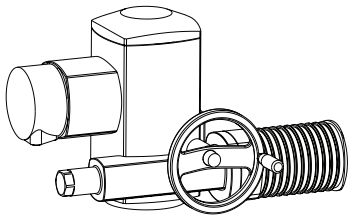

Danfoss Kugelhähne	Elektrische Antriebe, Fabrikat AUMA	
DN [mm]	**Typ**	**Schllesszelt für 90°-Schaltweg [s]**
65-80	SG 05,1	16
100	SG 07,1	32
125-150-200	SG 10,1	32
250-350	SA 07,6 + GS 100,3 + VZ 4,3	142
400	SA 10,2 + GS 125,3 + VZ 4,3	142
450-500-600	SA 10,2 + GS 160,3 + GZ 160,3	207

Der Antrieb ist ausgestattet mit:
- 2 Stück Endschaltern - je 1 x “Offen” - 1 x “Zu”
- 2 Drehmomentschaltern - je 1 x “Offen” - 1 x “Zu”
- Schaltwerkraumheizung
- Blinklichtgeber bei Betätigung
- Handnotbetätigung
- Thermoschalter

Hauptmerkmale:
- Anschlußspannung: 3 × 400 VAC, 50 Hz
- Schutzart: IP 67 (DN65-200)
  IP 68 (DN250-600)
- Schaltplan: TP 110/001 (DN65-200)
  TPA 00R1AA-000 (DN250-600)

Die Antriebe können mit verschiedenen Zubehör ausgestattet werden:
Steuerungs- und Regelungseinrichtung AUMA Matic kann in Basisdesign geliefert werden.
Wenn Sie andere Netzspannungen als 400 V / 50 Hz wünschen odere weitere Fragen haben, bitten wir Sie Kontakt mit uns aufzunehmen.

Antriebe können mit unterschiedlichen Schließzeiten ausgelegt werden.
Wir empfehlen lange Schließzeiten, um Wasserschläge im System zu vermeiden.

Danfoss GmbH, Fernwärme- und Regelungstechnik, Carl-Legien-Str. 8, D-63073 Offenbach
Tel.: +49 (0)69 / 8902-960, Fax: +49 (0)69 / 8902 466-948, anfrage-fw@danfoss.com, www.fernwarme.danfoss.de

Danfoss GmbH, Danfoss-Straße 8, A-2353 Guntramsdorf
Tel.: +43 (0)2236 5040, Fax: +43 (0)2236 5040-33, fernwaerme.at@danfoss.com, www.waerme.danfoss.at

Danfoss AG, Parkstraße 6, CH-4402 Frenkendorf
Tel. +41 (0)61 906 11 11, Fax. +41 (0)61 906 11 21, info@danfoss.ch, www.danfoss.ch

Die in Katalogen, Prospekten und anderen schriftlichen Unterlagen, wie z.B. Zeichnungen und Vorschlägen enthaltenen Angaben und technischen Daten sind vom Käufer vor Übernahme und Anwendung zu prüfen. Der Käufer kann aus diesen Unterlagen und zusätzlichen Diensten keinerlei Ansprüche gegenüber Danfoss oder Danfoss Mitarbeitern ableiten, es sei denn, dass diese vorsätzlich oder grob fahrlässig gehandelt haben. Danfoss behält sich das Recht vor, ohne vorherige Bekanntmachung im Rahmen des Angemessenen und Zumutbaren Änderungen an ihren Produkten – auch an bereits in Auftrag genommenen – vorzunehmen. Alle in dieser Publikation enthaltenen Warenzeichen sind Eigentum der jeweiligen Firmen. Danfoss und das Danfoss Logo sind Warenzeichen der Danfoss A/S. Alle Rechte vorbehalten.

 Produced by Danfoss A/S © 05/2015