MISCHER
SERIEN 3F

3F, DN 20–150, Grauguss, PN 6. Flansch.

Flansch

ANWENDUNG

Die Modellreihe F von ESBE ist ein Mischer aus Grauguss für den Einsatz in sauerstoffdichten wasserbasierten Systemen, wie Heiz-und Kühlanlagen.

Die Mischungsverhältnisse werden manuell über ein Handrad oder bei automatisch geregelten Systemen über einen Stellmotor eingestellt. Passende Stellmotoren sind die ESBE-Serie ARA600 bei DN ≤50 oder die Serie 90. Der Mischer kann auch mit den Stellmotorregler Serie 90C und CRA120 oder CRA110, CRB100 und CRC110 ≤DN50 ausgestattet werden.

Die Mischermodellreihe 3F gibt es in den Nennweiten DN 20 bis 150, mit Flanschanschlüssen.

Die Skala ist auf beiden Seiten bedruckt und drehbar, was eine große Auswahl an Montagepositionen ermöglicht. Drehwinkel = 90°.

SERVICE UND WARTUNG

Alle wichtigen Teile sind austauschbar. Die Buchse besteht aus zwei O-Ringen, von denen ein Ring ausgetauscht werden kann, ohne dass das System entleert werden muss, oder der Mischer demontiert zu werden braucht. Bevor Sie diese Schritte durchführen, sollten Sie das System allerdings drucklos schalten.

EINBAUBEISPIELE

Sämtliche Einbaubeispiele können seitenverkehrt ausgeführt werden. Das Skalenschild ist auf beiden Seiten bedruckt und sollte in der korrekten Stellung eingebaut werden, wie dies in der Einbauanleitung dargestellt wird.

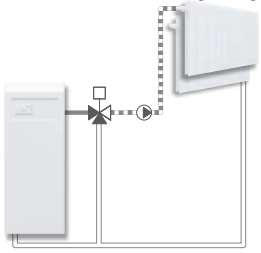

Mischen

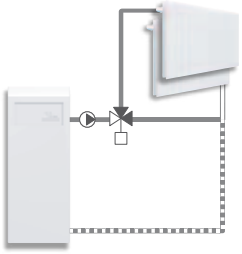

Verteilen

MISCHER 3F KONZIPIERT FÜR FOLGENDES

- ● Heizung
- ● Komfortkühlung
- ○ Trinkwasser
- ○ Fußbodenheizung
- ○ Solarheizung
- ○ Be- und Entlüftung
- ○ Zonen
- ○ Bereichswarmwasser
- ○ Fernheizung
- ○ Fernkühlung

GEEIGNETE STELLANTRIEBE UND STELLMOTORREGLER:

- ● Serie ARA600 ≤DN50
- ● Serie 90
- ● Serie 90C
- ● Serie CRC110 ≤DN50
- ● Serie CRB100 ≤DN50
- ● Serie CRA110 ≤DN50
- ● Serie CRA120

TECHNISCHE DATEN

Druckstufe: PN 6
Mediumtemperatur: max. 110°C, min. –10°C
Differenzdruckabfall: DN 20–50, max. 50 kPa
DN 65–150, max. 30 kPa
Leckrate in % vom Durchfluss: max. 1.5%
Durchflusskoeffizient Kv/Kv^{min}: 100
Anschluss: Flansch gemäß EN 1092-2

Material	DN 20–25	DN 32-150
Mischergehäuse:	Grauguss EN–JL 1030	
Schieber:	Messing CW 614N	Messing CW 614N und Edelstahl
Buchse:	Kunststoff	Messing CW 602N
Deckplatte:	Zink	Grauguss
O-Ringe:	EPDM	

PED 97/23/EC, Artikel 3.3

ERFORDERLICHE DREHMOMENTE DES STELLMOTORS

Die unten angegebenen Ziffern sind nur als Empfehlung für übliche Anlagen zu betrachten. Bei einigen Anwendungen kann der Mischer sogar ein noch größeres Drehmoment des Stellmotors erfordern.

Mischergröße bis	Stellmotordrehmoment
DN 25	3 Nm
DN 40	5 Nm
DN 80	10 Nm
DN 150	15 Nm

MISCHERKENNLINIE

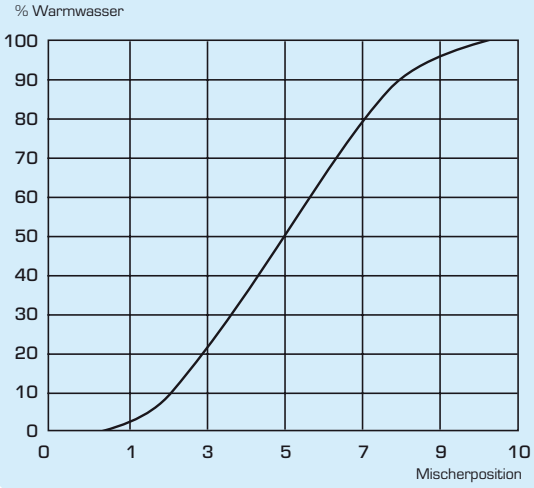

© Copyright. Alle Rechte vorbehalten

ESBE
NO.1 IN HYDRONIC SYSTEM CONTROL

MISCHER
SERIEN 3F

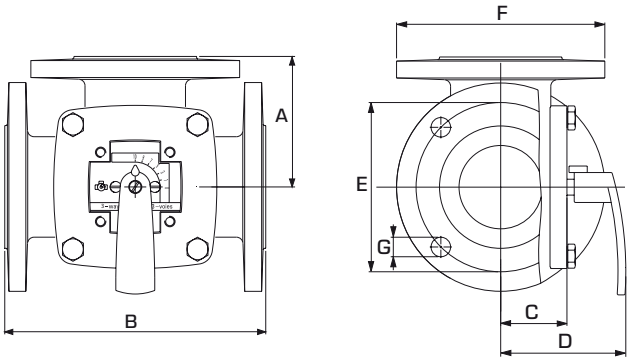

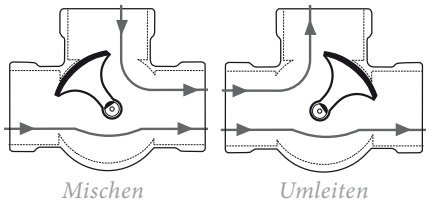

Flanschanschluss PN6,
Standard EN 1092-2

Die flachseitige Spindeloberseite
(und die Anzeige auf dem Knopf)
zeigt in Richtung Kükenposition.

SERIE 3F

Art. Nr.	Bezeichnung	DN	Kvs*	A	B	C	D	E	F	G	Gewicht [kg]
1110 01 00	3F 20	20	12	70	140	40	82	65	90	4x11.5	3.5
1110 02 00	3F 25	25	18	75	150	40	82	75	100	4x11.5	4.0
1110 03 00	3F 32	32	28	80	160	40	82	90	120	4x15	5.9
1110 04 00	3F 40	40	44	88	175	40	82	100	130	4x15	6.8
1110 06 00	3F 50	50	60	98	195	50	92	110	140	4x15	9.1
1110 08 00	3F 65	65	90	100	200	52	95	130	160	4x15	10.0
1110 10 00	3F 80	80	150	120	240	63	106	150	190	4x18	16.2
1110 12 00	3F 100	100	225	132	265	73	116	170	210	4x18	21.0
1110 14 00	3F 125	125	280	150	300	80	123	200	240	8x18	27.0
1110 16 00	3F 150	150	400	175	350	88	130	225	265	8x18	37.0

* Kvs-Wert in m^3/h bei einem Druckabfall von 1 bar. Auslegungsdiagramm, siehe Produktkatalog.

NO.1 IN HYDRONIC SYSTEM CONTROL

© Copyright. Alle Rechte vorbehalten.