STELLMOTOR
SERIE 90 2-PUNKT

2-Punkt

ESBE Stellmotorreihe 90 für ESBE Mischer mit DN 15–150. Diese Modellreihe ist mit einstellbaren Schaltnocken ausgestattet und erreicht somit einen Drehwinkel zwischen 30° und 180°, wodurch diese Modellreihe sehr flexibel ist.

ANWENDUNG

Der Stellmotor der Modellreihe 90 von ESBE ist ein kompakter Stellmotor zum Betrieb von Mischern mit DN 15-150. Der Stellmotor ist umkehrbar und mit Endlagenschaltern ausgestattet, die von Schaltnocken gesteuert werden. Durch Einstellung der Schaltnocken kann ein Drehwinkel zwischen 30° und 180° erreicht werden. Der Stellmotor verfügt über eine Anzeige an der Vorderseite, die die Mischerstellung anzeigt.

Der über ein 2-Punkt-Signal gesteuerter Stellmotor ist für 230 V AC, 50 Hz und mit verschiedenen Laufzeiten (siehe Tabelle) verfügbar.

Ein über ein 2-Punkt-Signal gesteuerter Stellmotor mit eingebautem Relais sollte gewählt werden, wenn der Stellmotor von einem Ein-/Aus-Thermostat geregelt werden soll.

1

Drücken Sie zum manuellen Betrieb des Mischers den Knopf und verwenden Sie den Hebel. Der elektrische Strom wird solange automatisch unterbrochen, wie sich der Knopf in der unteren Stellung befindet.

2

Drehen Sie den Mischer zur gewünschten Stellung.

3

Bringen Sie den Hebel zur Rückkehr zur automatischen Regelung in die Stellung, in der er einrastet. Die Spannungsversorgung ist nun angeschlossen.

GEEIGNETE MISCHER

Der Stellmotor wird mit einem vollständigen Anbausatz geliefert, um ihn einfach an einem Mischer von ESBE anzubringen.

- Serie VRG100*
- Serie VRG200*
- Serie VRG300*
- Serie VRB100*
- Serie MG
- Serie G
- Serie F
- Serie BIV
- Serie T, TM
- Serie H und HG

*Es ist ein einzelner Anbausatz erforderlich, siehe unten

ANBAUSÄTZE

Der erforderliche Anbausatz zur mühelosen Montage an einen Mischer von ESBE ist in zwei Ausführungen erhältlich. Der Anbausatz für die Mischermodellreihen MG, G, F, BIV, H, HG von ESBE wird mit jedem Stellmotor mitgeliefert. Anbausätze für die Mischerserien VRG und VRB von ESBE können einzeln bestellt werden:

Art. Nr.
1605 13 00 (= mit Stellmotor mitgeliefert)
___ESBE Mischermodellreihen MG, G, F, BIV, T, TM, H, HG
1605 33 00 _____ ESBE Mischermodellreihen VRG, VRB

Anbausätze für andere Mischer und in Kessel integrierte Mischer sind wie folgt verfügbar:

Art. Nr.
1605 35 00 _____ BRV
1605 39 00 _____ Honeywell Centra ZR, DR, DRG, DRU
_____ (DN15 – DN50)
1605 17 00 _____Honeywell Centra Kompakt DRK/ZRK
1605 36 00 _____ BRV, Meibes, Oventrop, Watts
1605 25 00 _____ Siemens VBG31, VBI31, VBF21, VCI31
1605 14 00 _____ TA–VTR, TA–STM
1605 26 00 _____ Schneider Electric/TAC-TRV
1605 15 00 _____ Viessmann (DN20 – DN25)
1605 18 00 _____WITA

TECHNISCHE DATEN

Umgebungstemperatur:	max. +55°C
	min. –15°C
Spannungsversorgung:	230 ± 10% V AC, 50 Hz
Leistungsaufnahme:	5 VA
Schutzart:	IP 54
Schutzklasse:	II
Drehmoment:	siehe Tabelle
Schutzklasse Mikroschalter:	6(3) A 250 V AC
Gewicht:	0.8 kg

CE LVD 2006/95/EC
EMC 2004/108/EC
RoHS 2011/65/EC

© Copyright. Alle Rechte vorbehalten

ESBE
NO.1 IN HYDRONIC SYSTEM CONTROL

STELLMOTOR
SERIE 90 2-PUNKT

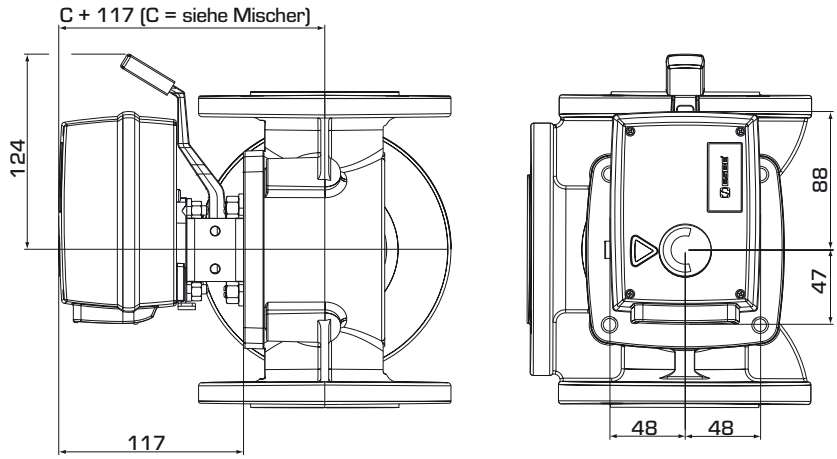

Einbauabmessungen für Stellmotormodellreihe 90 mit ESBE-Mischern der Modellreihen MG, G, F, T/TM, H/HG und BIV

SERIE 90, 2-PUNKT 230 V AC

Art. Nr.	Bezeichnung	Spannung [V AC]	Laufzeit 90° [s]	Drehmoment [Nm]	Steuer-signal*	Anmerkung
1205 25 00	97	230	15	5	2-Punkt SPST	Mit eingebautem Relais
1205 26 00	98		60	15		

* 2-Punkt SPDT = einpolig mit 2 Richtung

ANSCHLUSSPLAN
Vor dem Stellmotor sollte ein mehrpoliger Kontaktunterbrecher fest eingebaut sein.

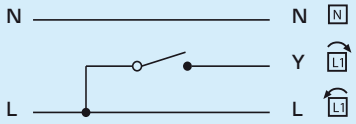

Stellmotor mit eingebautem Relais, Art. Nr.
1205 25 00, 1205 26 00
Der Wechsel der Drehrichtung erfolgt über einen Kontakt, der sich unter der Abdeckung befindet.

© Copyright. Alle Rechte vorbehalten.