STELLMOTOR
SERIE 90 3-PUNKT

3-Punkt

ESBE Stellmotorreihe 90 für ESBE Mischer mit DN 15–150. Diese Modellreihe ist mit einstellbaren Schaltnocken ausgestattet und erreicht somit einen Drehwinkel zwischen 30° und 180° bzw. je nach Version sogar 270°, wodurch diese Modellreihe sehr flexibel ist.

ANWENDUNG

Der Stellmotor der Modellreihe 90 von ESBE ist ein kompakter Stellmotor zum Betrieb von Mischern mit DN 15-150. Der Stellmotor ist umkehrbar und mit Endlagenschaltern ausgestattet, die von Schaltnocken gesteuert werden. Durch Einstellung der Schaltnocken kann ein Drehwinkel zwischen 30° und 180° erreicht werden , außer bei 1205 33 00, dort beträgt der Drehwinkel 270°. Der Stellmotor ist mit einer Trennung für den Handbetrieb ausgestattet und verfügt über eine Anzeige an der Vorderseite, die die Mischerstellung anzeigt.

Der über ein 3-Punkt-Signal gesteuerte Stellmotor ist für 24 V AC, 50/60 Hz, oder 230 V AC, 50 Hz und mit verschiedenen Laufzeiten (siehe Tabelle) verfügbar.

ZUBEHÖR

Separater Mikroschalter, siehe umseitige, mit ** markierte Tabelle). _____ Art. Nr. 9810 06 90

1

Drücken Sie zum manuellen Betrieb des Mischers den Knopf und verwenden Sie den Hebel. Der elektrische Strom wird solange automatisch unterbrochen, wie sich der Knopf in der unteren Stellung befindet.

2

Drehen Sie den Mischer zur gewünschten Stellung.

3

Bringen Sie den Hebel zur Rückkehr zur automatischen Regelung in die Stellung, in der er einrastet. Die Spannungsversorgung ist nun angeschlossen.

GEEIGNETE MISCHER

Der Stellmotor wird mit einem vollständigen Adaptersatz geliefert, um ihn einfach an einem Mischer von ESBE anzubringen.

- Serie VRG100*
- Serie VRG200*
- Serie VRG300*
- Serie VRB100*
- Serie MG
- Serie G
- Serie F
- Serie BIV
- Serie T, TM
- Serie H und HG

*Es ist ein einzelner Anbausatz erforderlich, siehe unten

ANBAUSÄTZE

Der erforderliche Anbausatz zur mühelosen Montage an einen Mischer von ESBE ist in zwei Ausführungen erhältlich. Der Anbausatz für die Mischermodellreihen MG, G, F, BIV, H, HG von ESBE wird mit jedem Stellmotor mitgeliefert. Anbausätze für die Mischerserien VRG und VRB von ESBE können einzeln bestellt werden:

Art. Nr.
1605 13 00 (= mit Stellmotor mitgeliefert)
___ESBE Mischermodellreihen MG, G, F, BIV, T, TM, H, HG
1605 34 00 (= mit Art. Nr. 1205 33 00 mitgeliefert)
___ESBE Mischermodellreihen MG, G, F, BIV, T, TM, H, HG
1605 33 00 _____ ESBE Mischermodellreihen VRG, VRB

Anbausätze für andere Mischer und in Kessel integrierte Mischer sind wie folgt verfügbar:

Art. Nr.
1605 35 00 _____ BRV
1605 39 00 _____ Honeywell Centra ZR, DR, DRG, DRU
_____ (DN15 – DN50)
1605 17 00 _____ HoneywellCentra Kompakt DRK/ZRK
1605 36 00 _____ BRV, Meibes, Oventrop, Watts
1605 25 00 _____ Siemens VBG31, VBI31, VBF21, VCI31
1605 14 00 _____ TA–VTR, TA–STM
1605 26 00 _____ Schneider Electric/TAC-TRV
1605 15 00 _____ Viessmann (DN20 – DN25)
1605 18 00 _____ WITA

TECHNISCHE DATEN

Umgebungstemperatur:	max. +55°C
	min. –15°C
Spannungsversorgung:	24 ± 10% V AC, 50 Hz
	230 ± 10% V AC, 50 Hz
Leistungsaufnahme:	Stellmotor 24 V AC, 2 VA
	Stellmotor 230 V AC, 5 VA
Schutzart:	IP 54
Schutzklasse:	II
Drehmoment:	siehe Tabelle
Schutzklasse Mikroschalter:	6(3) A 250 V AC
Gewicht:	0.8 kg

CE LVD 2006/95/EC
EMC 2004/108/EC
RoHS 2011/65/EC

© Copyright. Alle Rechte vorbehalten

ESBE
NO.1 IN HYDRONIC SYSTEM CONTROL

STELLMOTOR
SERIE 90 3-PUNKT

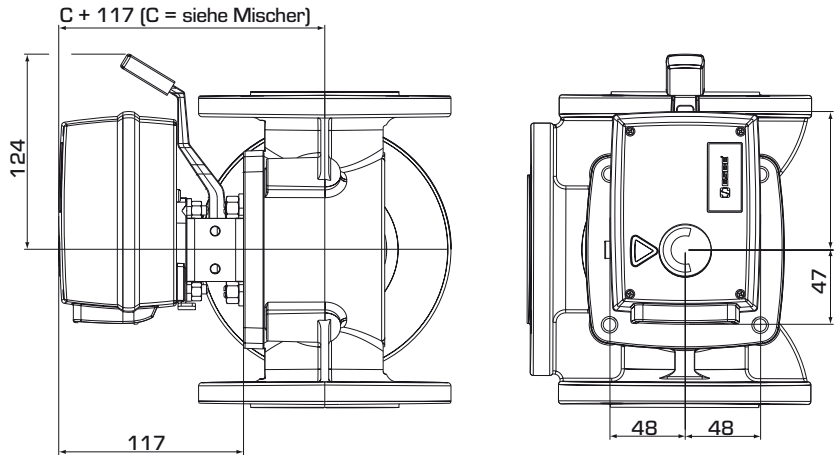

Einbauabmessungen für Stellmotormodellreihe 90 mit ESBE-Mischern der Modellreihen MG, G, F, T/TM, H/HG und BIV

SERIE 90, 3-PUNKT 24 V AC

Art. Nr.	Bezeichnung	Spannung [V AC]	Laufzeit 90° [s]	Drehmoment [Nm]	Steuer-signal*	Anmerkung
1205 02 00	91	24	15	5	3-Punkt SPDT	Separater Mikroschalter als Zubehör**
1205 04 00	91M					Mit vormontiertem Mikroschalter
1205 06 00	92	24	60	15	3-Punkt SPDT	Separater Mikroschalter als Zubehör**
1205 11 00	92M					Mit vormontiertem Mikroschalter
1205 07 00	92-2	24	120	15	3-Punkt SPDT	Separater Mikroschalter als Zubehör**
1205 09 00	92-2M					Mit vormontiertem Mikroschalter
1205 13 00	93	24	240	15	3-Punkt SPDT	Separater Mikroschalter als Zubehör**
1205 15 00	93M					Mit vormontiertem Mikroschalter

SERIE 90, 3-PUNKT 230 V AC

Art. Nr.	Bezeichnung	Spannung [V AC]	Laufzeit 90° [s]	Drehmoment [Nm]	Steuer-signal*	Anmerkung
1205 17 00	94	230	15	5	3-Punkt SPDT	Separater Mikroschalter als Zubehör**
1205 18 00	94M					Mit vormontiertem Mikroschalter
1205 19 00	95	230	60	15	3-Punkt SPDT	Separater Mikroschalter als Zubehör**
1205 22 00	95M					Mit vormontiertem Mikroschalter
1205 20 00	95-2	230	120	15	3-Punkt SPDT	Separater Mikroschalter als Zubehör**
1205 21 00	95-2M					Mit vormontiertem Mikroschalter
1205 33 00	95-270M	230	50***	5	3-Punkt SPDT	Mit vormontiertem Mikroschalter Drehwinkel 270°
1205 23 00	96	230	240	15	3-Punkt SPDT	Separater Mikroschalter als Zubehör**
1205 24 00	96M					Mit vormontiertem Mikroschalter

* 3-Punkt SPDT = einpolig mit 2 Richtungen, *** Laufzeit 270° - 150s (Die Werkseinstellung)

ANSCHLUSSPLAN

Vor dem Stellmotor sollte ein mehrpoliger Kontaktunterbrecher fest eingebaut sein.

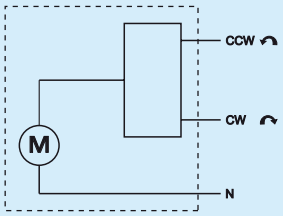

Stellmotor, Art. Nr.
1205 02 00, 1205 06 00, 1205 07 00, 1205 13 00, 1205 17 00, 1205 19 00, 1205 20 00, 1205 23 00

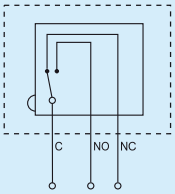

Mikroschalter

Stellmotor mit vormontiertem Mikroschalter, Art. Nr.
1205 (04) 00, (09), (11), (15), (18), (21), (22), (24), (33)
Diese Stellmotoren werden mit einem Mikroschalter geliefert. Entfernen Sie zur Einstellung der Schalterstellung die Abdeckung des Stellmotors und drehen Sie Nockenhülse in die gewünschte Stellung.

NO.1 IN HYDRONIC SYSTEM CONTROL

© Copyright. Alle Rechte vorbehalten.