ZONENVENTILE

MOTORISIERTER KUGELHAHN

SERIE MBA120

Die motorisierten ESBE 2-Wege Kugelhähne der Serie MBA120 sind in DN 20-32, mit beidseitigem Innengewinde oder einer Kombination von Innen- und Aussengewinde verfügbar. PN32.

EINSATZBEREICH/BESCHREIBUNG

Die motorisierten 2-Wege Kugelhähne der Serie MBA120 eignen sich zum Absperren in Heiz- und Kühlsystemen und sind luftblasendicht nach EN12266-1.

Der 2-Punkt Stellmotor (230V AC, 50 Hz) bietet eine Ein/Aus-Funktion sowie einen zusätzlichen Hilfsschalter. Die Kabellänge beträgt 0.85 Meter. Ein Antikondensationswiderstand verhindert eine Kondensatbildung auf der Platine.

Der Stellantrieb wird schnell, einfach und sicher mittels Splint auf dem Kugelhahn befestigt. Stellantrieb und Kugelhahn haben einen Drehwinkel von 90°.

TECHNISCHE DATEN

Kugelhahn:

Druckstufe: PN 32
Medientemperatur: max. +90°C
min. 0°C
Drehmoment (bei Nenndruck): < 4 Nm
Leckrate - EN12266-1: interne Leckrate A, luftblasendicht
EN12266-1: externe Leckrate A, luftblasendicht
Betriebsdruck: 3.2 MPa (32 bar)
Anschlüsse: Innengewinde, ISO 228/1
Außengewinde, ISO 228/1
Medien: Heizungswasser (in Übereinstimmung mit VDI2035)
Wasser-Glykol-Mischungen, max. 50%
(bei über 20% Beimischung müssen die Pumpendaten überprüft werden)

Material
Ventilgehäuse: Messing CW 617N, vernickelt
Endteil: Messing CW 617N, vernickelt
Sitz: PTFE
O-Ring: FPM
Kugel: Messing CW 617N, verchromt
Scheibe: PTFE
Welle: Messing CW 614N, verchromt
O-Ring, Welle: HNBR
Dichtung: Hitzeresistente Faser
Anschlussstücke: Messing CW 617N, vernickelt
Überwurfmutter: Messing CW 617N, vernickelt

Stellmotor:

Umgebungstemperatur: max. +50°C
min. 0°C
Schutzklasse Gehäuse: IP44
Schutzklasse: II
Stromversorgung: 230 ± 10% V AC, 50 Hz
Steuersignal: 2-Punkt SPST
Stromverbrauch - Motorbetrieb: 3.5 W
- Antikondensationswiderstand: bis zu 5 W
Schutzklasse Hilfsschalter: 6(1) A 230 V AC
Laufzeit 90°: 40 Sekunden
Drehmoment: 10 Nm

CE LVD 2006/95/EC
EMC 2004/108/EC
RoHS 2011/65/EC

VERKABELUNG/ANSCHLUSS

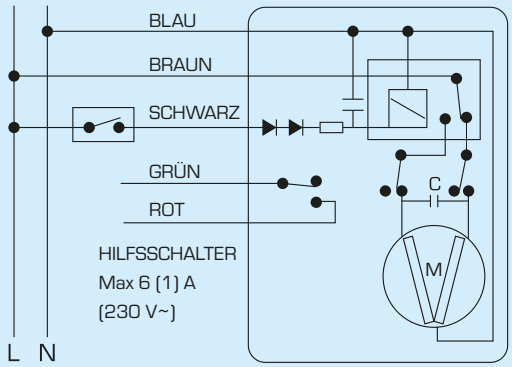

© Copyright. Alle Rechte vorbehalten.

ESBE
NO.1 IN HYDRONIC SYSTEM CONTROL

MOTORISIERTER KUGELHAHN
SERIE MBA120

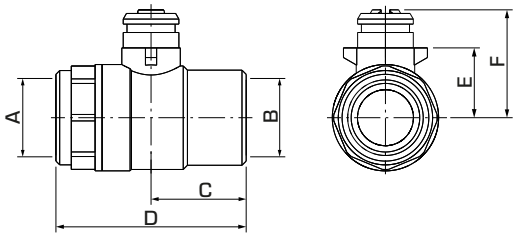

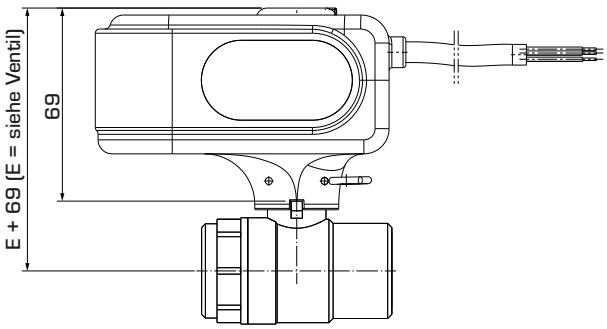

SERIE MBA121, INNENGEWINDE

Art. Nr.	Bezeichnung	DN	Kvs*	Anschluss		C	D	E	F	Gewicht [kg]	Hinweis
				A	B						
43100100	MBA121	20	45	G ¾"	G ¾"	34	68	25	39	0.74	
43100200	MBA121	25	60	G 1"	G 1"	41	82	29	43	0.93	
43100300	MBA121	32	100	G 1¼"	G 1¼"	43	86	34	48	1.08	

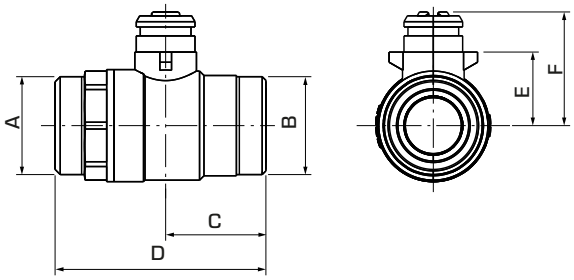

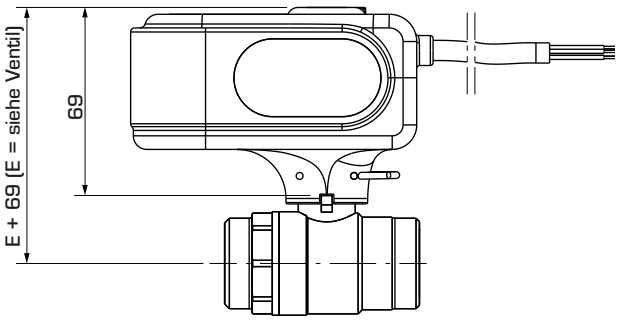

SERIE MBA122, AUSSENGEWINDE

Art. Nr.	Bezeichnung	DN	Kvs*	Anschluss		C	D	E	F	Gewicht [kg]	Hinweis
				A	B						
43101100	MBA122	15	20	G ¾"	G ¾"	31	62	21.5	35	0.61	
43101200		20	45	G 1"	G 1"	34	72	25	38.5	0.72	
43101300		25	60	G 1¼"	G 1¼"	39.5	82	29	42.5	0.91	
43101400		32	100	G 1½"	G 1½"	36	86	34	47.5	1.10	

* Kvs-Wert in m^3/h bei einem Druckabfall von 1 bar.

ESBE
NO.1 IN HYDRONIC SYSTEM CONTROL

© Copyright. Alle Rechte vorbehalten.

MOTORISIERTER KUGELHAHN
SERIE MBA120

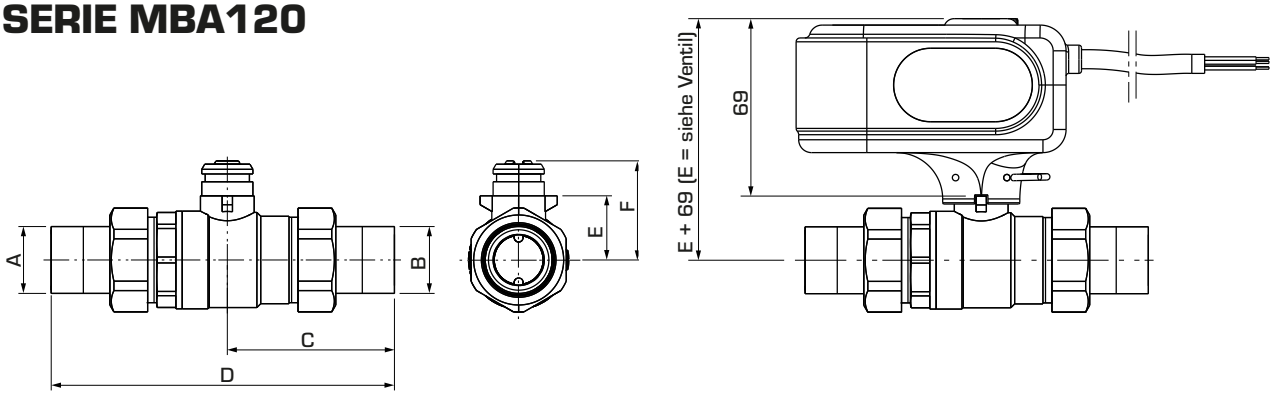

SERIE MBA122, AUSSENGEWINDE MIT VERSCHRAUBUNGSSET

Art. Nr.	Bezeichnung	DN	Kvs*	Anschluss		C	D	E	F	Gewicht [kg]	Hinweis
				A	B						
43100700	MBA122	15	20	G ½"	G ½"	58.5	118	21.5	35	0.73	
43100800		20	45	G ¾"	G ¾"	65	133.5	25	38.5	0.93	
43100900		25	60	G 1"	G 1"	73	149	29	42.5	1.24	
43101000		32	100	G 1¼"	G 1¼"	74	158	34	47.5	1.55	

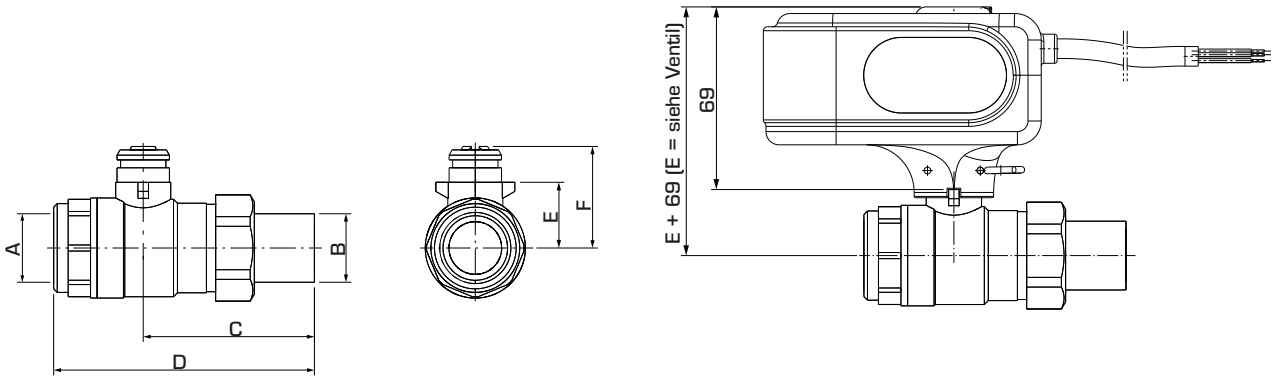

SERIE MBA124, INNENGEWINDE/AUSSENGEWINDE

Art. Nr.	Bezeichnung	DN	Kvs*	Anschluss		C	D	E	F	Gewicht [kg]	Hinweis
				A	B						
43100400	MBA124	20	45	G ¾"	G ¾"	65	99	25	39	0.83	1)
43100500	MBA124	25	60	G 1"	G 1"	73	115	29	43	1.04	1)
43100600	MBA124	32	100	G 1¼"	G 1¼"	75	119	34	48	1.28	1)

* Kvs-Wert in m^3/h bei einem Druckabfall von 1 bar.
Hinweis 1) Anschluss A = Innengewinde, Anschluss B = Außengewinde

© Copyright. Alle Rechte vorbehalten.