REGELVENTIL PN 16
SERIE VLA121/VLA221 UND VLA131

Die Regelventile der Modellreihen VLA121/VLA221 und VLA131 von ESBE sind 2- und 3-Wege-Ventile mit Innengewinde für PN 16, DN 15-50.

Innengewinde PN 16

Innengewinde PN 16, druckausgleichendem Kegel

Innengewinde PN 16

MEDIEN
Diese Ventile können in folgenden Medien zum Einsatz gebracht werden:
– Warm- und Kaltwasser
– Wasser mit Frostschutzzusätzen, wie z.B. Glykol.

Beim Einsatz von Temperaturen unterhalb 0° C sollte eine Spindelheizung verwendet werden, um eine Eisbildung am Ventilschaft zu vermeiden.

ZUBEHÖR
Adaptersatz _____ Siemens SQX, Art. Nr. 2600 07 00

REGELVENTIL FÜR FOLGENDES KONZIPIERT
- ● Heizung
- ● Komfortkühlung
- ○ Trinkwasser
- ● Fußbodenheizung
- ● Solarheizung
- ● Be- und Entlüftung
- ○ Zonen
- ● Bereichswarmwasser
- ● Fernheizung
- ● Fernkühlung

GEEIGNETE STELLANTRIEBE
Die Regelventilmodellreihen VLA121/VLA221 und VLA131 sind am leichtesten mit ESBE-Stellantriebe auszustatten:
- ● Serie ALA200
- ● Serie ALB140
- ● Serie ALD100
- ● Serie ALD200

TECHNISCHE DATEN
Ausführung: _____ 2- und 3-Wege-Kegelventile
Druckstufe: _____ PN 16
Durchflusskennlinie A–AB: _____ EQM
Durchflusskennlinie B–AB: _____ gleichprozentig
Hub: _____ 20 mm
Durchflusskoeffizient Kv/Kv^{min}: _____ siehe Tabelle
Leckrate A–AB: _____ dichtschließend
Leckrate B–AB: _____ dichtschließend
ΔP_{max}: _____ siehe Tabellen Seite 170-176
Mediumtemperatur: _____ max. +130°C
_____ min. -20°C
Anschluss: _____ Innengewinde, EN 10226-1

Material
Gehäuse: _____ Sphäroguss EN-JS 1030
Schaft: _____ Edelstahl SS 2346
Kegel: _____ Messing CW602N
Sitz: _____ Sphäroguss EN-JS 1030
Blindstopfen: _____ Messing CW602N
Sitzdichtung: _____ EPDM
Stopfbuchsendichtung: _____ PTFE/EPDM

PED 97/23/EC

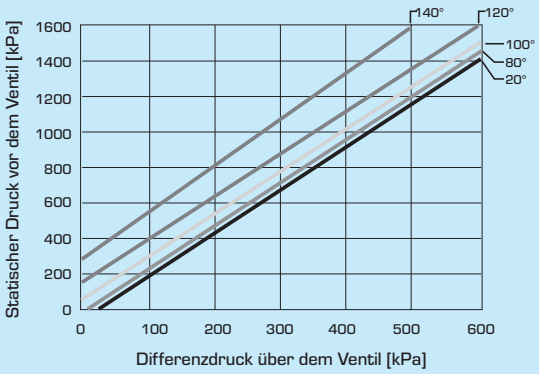

Begrenzung des Druckverlustes, wo Kavitationen auftreten kann. Abhängig vom Eingangsdruck des Ventils und der Wassertemperatur.

VENTILKENNLINIE
2-Wege-Ventile, DN15-50

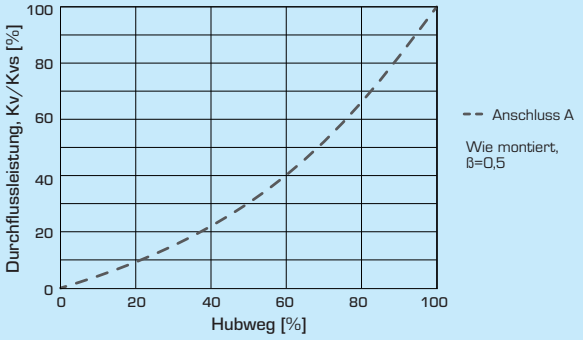

3-Wege-Ventile, DN15-50

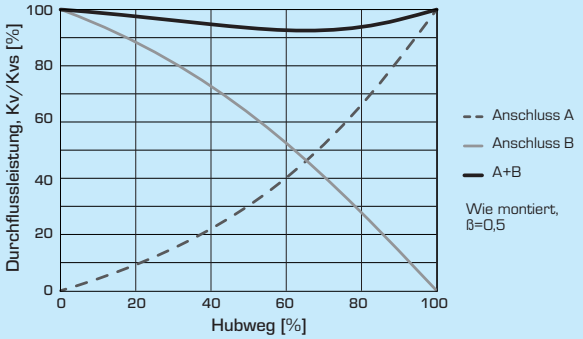

ESBE
NO.1 IN HYDRONIC SYSTEM CONTROL

ESBE 2012/13 VENTILE UND STELLMOTOREN
© Copyright. Alle Rechte vorbehalten.

REGELVENTIL PN 16
SERIE VLA121/VLA221 UND VLA131

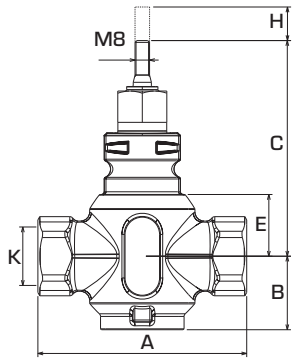

VLA121

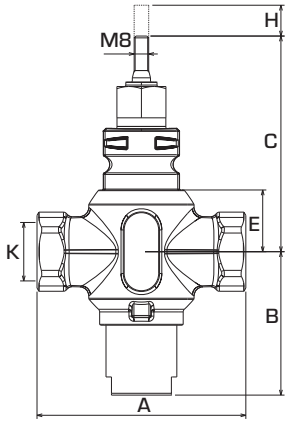

VLA221

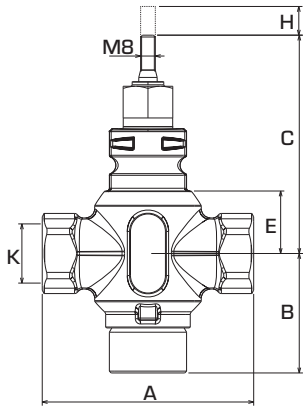

VLA131

2-WEGE-REGELVENTILE SERIE VLA121

Art. Nr.	Bezeich-nung	DN	Kvs*	A	B	C	E	H	K	Durchfluss-koeff. Kv/Kv^{min}	Gewicht [kg]
2115 01 00	VLA121	15	1.6	85	38	108	24	20	Rp ½“	>50	1.0
2115 02 00			2.5								
2115 03 00			4								
2115 04 00	VLA121	20	6.3	100	40	115	30	20	Rp ¾“	>50	1.2
2115 05 00	VLA121	25	10	115	40	119	34	20	Rp 1“	>50	1.3
2115 06 00	VLA121	32	16	130	41	120	35	20	Rp 1¼“	>50	1.8
2115 07 00	VLA121	40	25	150	50	128	42	20	Rp 1½“	>50	2.7
2115 08 00	VLA121	50	38	180	59	138	53	20	Rp 2“	>50	4.2

2-WEGE-REGELVENTILE SERIE VLA221 MIT DRUCKAUSGLEICHENDEM KEGEL

Art. Nr.	Bezeich-nung	DN	Kvs*	A	B	C	E	H	K	Durchfluss-koeff. Kv/Kv^{min}	Gewicht [kg]
2115 17 00	VLA221	25	10	115	79	119	34	20	Rp 1“	>50	1.7
2115 18 00	VLA221	32	16	130	70	120	35	20	Rp 1¼“	>50	2.2
2115 19 00	VLA221	40	25	150	74	128	42	20	Rp 1½“	>50	3.1
2115 20 00	VLA221	50	38	180	84	138	53	20	Rp 2“	>50	4.5

3-WEGE-REGELVENTILE SERIE VLA131

Art. Nr.	Bezeich-nung	DN	Kvs*	A	B	C	E	H	K	Durchfluss-koeff. Kv/Kv^{min}	Gewicht [kg]
2115 09 00	VLA131	15	1.6	85	58	108	24	20	Rp ½“	>50	1.1
2115 10 00			2.5								
2115 11 00			4								
2115 12 00	VLA131	20	6.3	100	61	115	30	20	Rp ¾“	>50	1.3
2115 13 00	VLA131	25	10	115	65	119	34	20	Rp 1“	>50	1.5
2115 14 00	VLA131	32	16	130	70	120	35	20	Rp 1¼“	>50	2.1
2115 15 00	VLA131	40	25	150	74	128	42	20	Rp 1½“	>50	3.0
2115 16 00	VLA131	50	38	180	90	138	53	20	Rp 2“	>50	4.7

* Kvs-Wert in m^3/h bei einem Druckabfall von 1 bar.

© Copyright. Alle Rechte vorbehalten