LINEARE STELLGERÄTE

REGELVENTIL PN 6
SERIE VLF100

Ventile der Modellreihen VLF125 und LF135 von ESBE sind 2- und 3-Wege-Flanschventile für PN 6, DN 15–50.

VLF125
Flansch PN 6

VLF135
Flansch PN 6

MEDIEN
Diese Ventile können in folgenden Medien zum Einsatz gebracht werden:
– Warm- und Kaltwasser
– Wasser mit Frostschutzzusätzen, wie z.B. Glykol.
Beim Einsatz von Temperaturen unterhalb 0° C sollte eine Spindelheizung verwendet werden, um eine Eisbildung am Ventilschaft zu vermeiden.

ZUBEHÖR DN 15 – 50
Adaptersatz _____ Siemens SQX, Art. Nr. 2600 07 00

MÖGLICHE EINSATZBEREICHE:
- Heizung
- Komfortkühlung
- Fußbodenheizung
- Solarheizung
- Be- und Entlüftung
- Fernheizung
- Fernkühlung

GEEIGNETE STELLANTRIEBE
- Serie ALB140
- Serie ALF13x
- Serie ALF26x

TECHNISCHE DATEN
Ausführung: _____ 2- und 3-Wege-Kegelventile
Druckstufe: _____ PN 6
Durchflusskennlinie A–AB: _____ EQM
Durchflusskennlinie B–AB: _____ gleichprozentig
Hub: _____ 20 mm
Durchflusskoeffizient Kv/Kv^{min}: _____ siehe Tabelle
Leckrate A–AB: _____ dichtschließend
Leckrate B–AB: _____ dichtschließend
ΔP_{max}: _____ siehe Produktkatalog
Mediumtemperatur: _____ max. +120°C
_____ min. -20°C
Anschluss: _____ Flansch, ISO 7005–2

Material
Gehäuse: _____ Sphäroguss EN-JS 1030
Schaft: _____ Edelstahl SS 2346
Kegel: _____ Messing CW602N
Sitz: _____ Sphäroguss EN-JS 1030
Blindstopfen: _____ Messing CW602N
Sitzdichtung: _____ EPDM
Stopfbuchsendichtung: _____ PTFE / EPDM

PED 2014/68/EU

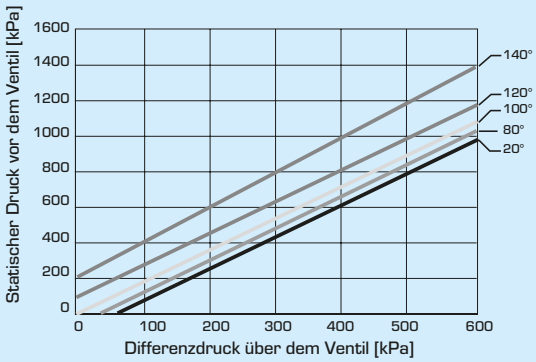

Begrenzung des Druckverlustes, wo Kavitationen auftreten kann. Abhängig vom Eingangsdruck des Ventils und der Wassertemperatur.

VENTILKENNLINIE
2-Wege-Ventile, DN15-50

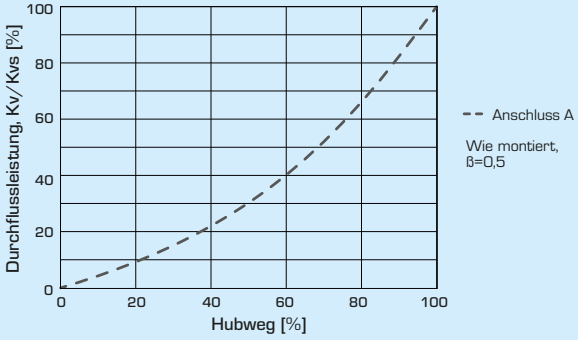

3-Wege-Ventile, DN15-50

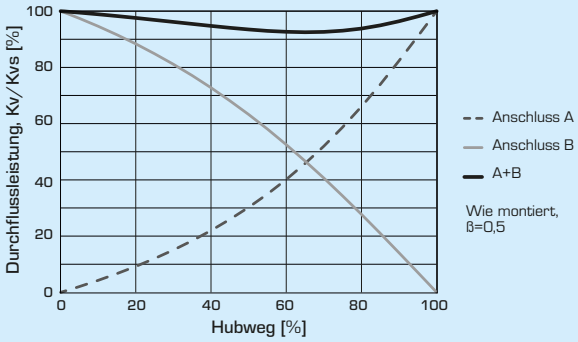

© Copyright. Alle Rechte vorbehalten

ESBE®
NO.1 IN HYDRONIC SYSTEM CONTROL

REGELVENTIL PN 6
SERIE VLF100

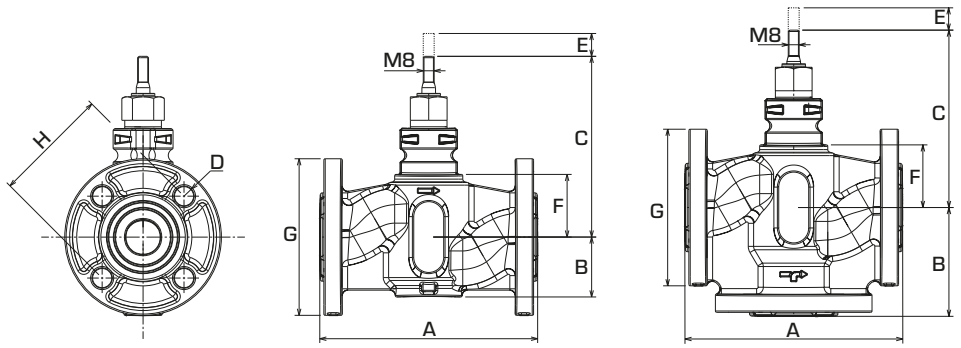

2-WEGE-REGELVENTILE SERIE VLF125

Art. Nr.	Bezeichnung	DN	Kvs*	A	B	C	D	E	F	G	H	Durchfluss-koeff. Kv/Kv^{min}	Gewicht [kg]
2100 01 00	VLF125	15	1.6	130	42	123	4x11	20	38	80	55	>50	1.9
2100 02 00			2.5										1.9
2100 03 00			4										1.9
2100 04 00	VLF125	20	6.3	150	44	126	4x11	20	41	90	65	>50	2.4
2100 05 00	VLF125	25	10	160	44	131	4x11	20	46	100	75	>50	2.9
2100 06 00	VLF125	32	16	180	58	144	4x14	20	60	120	90	>50	4.2
2100 07 00	VLF125	40	25	200	60	146	4x14	20	61	130	100	>50	5.4
2100 08 00	VLF125	50	38	230	74	161	4x14	20	76	140	110	>50	6.7

3-WEGE-REGELVENTILE SERIE VLF135

Art. Nr.	Bezeichnung	DN	Kvs*	A	B	C	D	E	F	G	H	Durchfluss-koeff. Kv/Kv^{min}	Gewicht [kg]
2100 09 00	VLF135	15	1.6	130	65	123	4x11	20	38	80	55	>50	2.2
2100 10 00			2.5										
2100 11 00			4										
2100 12 00	VLF135	20	6.3	150	75	126	4x11	20	41	90	65	>50	2.9
2100 13 00	VLF135	25	10	160	80	131	4x11	20	46	100	75	>50	3.4
2100 14 00	VLF135	32	16	180	90	144	4x14	20	60	120	90	>50	6.0
2100 15 00	VLF135	40	25	200	100	146	4x14	20	61	130	100	>50	6.5
2100 16 00	VLF135	50	38	230	115	161	4x14	20	76	140	110	>50	8.2

* Kvs-Wert in m^3/h bei einem Druckabfall von 1 bar.

© Copyright. Alle Rechte vorbehalten.