MISCHER
SERIE VRG330

Innengewinde

Außengewinde

Überwurfmutter

Die kompakten Messingmischer der Baureihe VRG330 sind speziell für das Mischen und Umschalten bei Anwendungen mit hohem Durchfluss entwickelt worden. Sie sind von DN 20 bis 50 sowie mit folgenden Anschlussarten verfügbar: Innengewinde, Aussengewinde und Überwurfmutter. PN 10. Patentiert und eingetragenes Gebrauchsmuster.

ANWENDUNG

Die Baureihe VRG330 von ESBE sind kompakte Mischer aus Spezialmessing mit geringer Leckrate und extra hohen KVS Wert. Eingesetzt werden diese für Heiz- bzw. Kühlanwendungen sowie als Zonen oder Umschaltmischer bei Anwendungen mit hohem Volumenstrom. Der Kvs-Wert von ▲- ● bzw. ■ - ● entspricht etwa 60% des Kvs Wertes von ■ - ▲.

Für einen einfachen Handbetrieb sind die Mischer mit rutschfesten Knöpfen ausgestattet. Das Skalenschild kann gewendet und gedreht werden und ermöglicht somit eine große Auswahl an Montagepositionen. Gleichzeitig begrenzt dieses den Drehwinkel auf 90°. Durch die Kombination mit Stellantriebe der ESBE Serie ARA600 kann der Mischer leicht automatisiert werden. Die einzigartige Schnittstelle sorgt hierbei für eine herausragende Regelgenauigkeit. ESBE Stellmotorregler, z.B. CRA110 oder CRB100, bieten darüber hinaus noch mehr und weitergehende Anwendungsmöglichkeiten.

Die ESBE Serie VRG330 ist von DN 20 bis 50 sowie mit folgenden Anschlussarten verfügbar: Innengewinde, Aussengewinde und Überwurfmutter.

SERVICE UND WARTUNG

Trotz der kompakten Bauform des Mischers ist eine einfache Montage und Demontage möglich. Reparatursätze sind für die wichtigsten Komponenten verfügbar.

EINBAUBEISPIELE

Sämtliche Einbaubeispiele können seitenverkehrt durchgeführt werden. Das Skalenschild kann gewendet und gedreht werden, es ermöglicht somit eine große Auswahl an Montagepositionen und sollte in der korrekten Stellung eingebaut werden, wie dies in der Einbauanleitung dargestellt wird. Die Symbolmarkierungen auf den Mischeranschlüssen (■●▲) minimieren die Gefahr eines inkorrekten Einbaus.

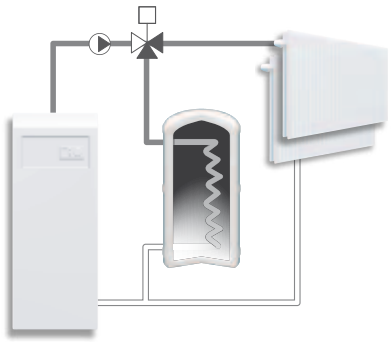

Umschalten Warmwasserbereitung / Heizen

MÖGLICHE EINSATZBEREICHE:

- ● Heizen
- ● Kühlen
- ○ Trinkwasser (PWC)
- ○ Flächenheizungen
- ● Solar
- ○ Lüftung
- ● Umschalten
- ○ Warmwasser/Zirkulation (PWH, PWH-C)
- ○ Fernheizung
- ○ Fernkühlung

GEEIGNETE STELLANTRIEBE UND STELLMOTORREGLER:

- ● Serie ARA600
- ● Serie 90*
- ● Serie 90C
- ● Serie CRC110
- ● Serie CRB100
- ● Serie CRA110

*Adaptersatz erforderlich, siehe Produktseite

TECHNISCHE DATEN

Druckstufe:	PN 10
Mediumtemperatur:	max. (kontinuierlich) +110°C
	max. (vorübergehend) +130°C
	min. -10°C
Drehmoment (bei Nenndruck) DN20-32:	< 3 Nm
DN40-50:	< 5 Nm
Leckrate in % vom Durchfluss*:	< 0.05
Betriebsdruck:	1 MPa (10 bar)
Max. Differenzdruckabfall:	Mischen, 100 kPa (1 bar)
	Verteilen, 200 kPa (2 bar)
Schließdruck:	200 kPa (2 bar)
Durchflusskoeffizient Kv/Kv^{min}, A-AB:	100
Anschlüsse:	Innengewinde, EN 10226-1
	Außengewinde, ISO 228/1

* Differenzdruck 100kPa (1 bar)

Material

Mischergehäuse:	Entzinkungsbeständiges Messing DZR
Ventileinsatz:	Verschleißfestes Messing
Welle und Lagerbuchse:	PPS Komposit
O-Ringe:	EPDM

PED 97/23/EC, Artikel 3.3

MISCHERKENNLINIE

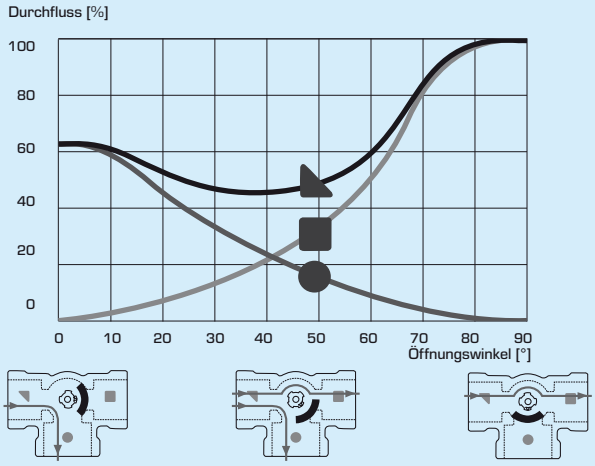

© Copyright. Alle Rechte vorbehalten

ESBE
NO.1 IN HYDRONIC SYSTEM CONTROL

MISCHER
SERIE VRG330

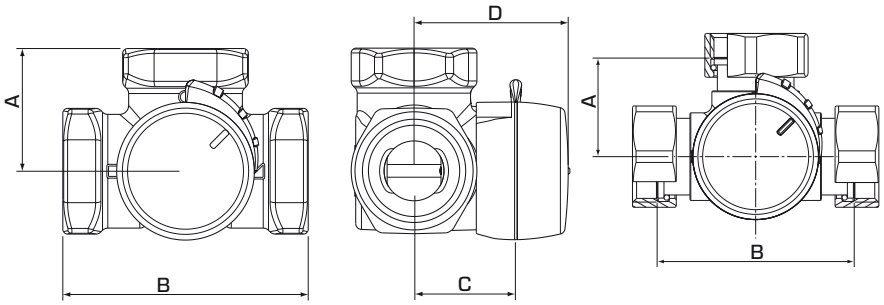

VRG331, VRG332

VRG338

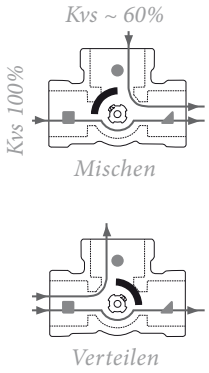

Die Einkerbung zeigt die Kükenposition.

SERIE VRG331, INNENGEWINDE

Art. Nr.	Bezeichnung	DN	Kvs* ■ - ▲	Kvs* ■ - ●	Anschluss	A	B	C	D	Gewicht [kg]	Hinweis
1170 01 00	VRG331	20	13	8	Rp ¾"	36	72	32	50	0.43	
1170 02 00	VRG331	25	17	10	Rp 1"	41	82	34	52	0.70	
1170 03 00	VRG331	32	32	20	Rp 1¼"	47	94	37	55	0.95	
1170 11 00	VRG331	40	45	30	Rp 1½"	53	106	44	60	1.65	
1170 13 00	VRG331	50	65	40	Rp 2"	60	120	46	64	2.28	

SERIE VRG332, AUSSENGEWINDE

Art. Nr.	Bezeichnung	DN	Kvs* ■ - ▲	Kvs* ■ - ●	Anschluss	A	B	C	D	Gewicht [kg]	Hinweis
1170 06 00	VRG332	20	13	8	G 1"	36	72	32	50	0.43	
1170 07 00	VRG332	25	17	10	G 1¼"	41	82	34	52	0.70	
1170 08 00	VRG332	32	32	20	G 1½"	47	94	37	55	0.95	
1170 12 00	VRG332	40	45	30	G 2"	53	106	44	60	1.66	
1170 14 00	VRG332	50	65	40	G 2¼"	60	120	46	64	2.28	

SERIE VRG338, ÜBERWURFMUTTER

Art. Nr.	Bezeichnung	DN	Kvs* ■ - ▲	Kvs* ■ - ●	Anschluss	A	B	C	D	Gewicht [kg]	Hinweis
1170 15 00	VRG338	20	13	8	3x RN 1"	36	72	32	50	0.57	

* Kvs-Wert in m^3/h bei einem Druckabfall von 1 bar. Auslegungsdiagramm, siehe Produktkatalog. RN = Überwurfmutter

NO.1 IN HYDRONIC SYSTEM CONTROL

© Copyright. Alle Rechte vorbehalten.