THERMISCHE REGELVENTILE

MISCHAUTOMAT
PREMIUM SERIE VTS520, VTS550

Die Mischautomaten der Modellreihen VTS520 und VTS550 von ESBE bieten eine hohe Durchflussmenge und sind besonders für Warmwassersysteme geeignet, die an Solar-Heizsysteme mit hohen Wassertemperaturen angeschlossen sind.

VTS520
Außengewinde

Mit Verschraubungsset, Außengewinde

Mit Adaptern, Klemmfitting

VTS550
Außengewinde

Mit Verschraubungsset, Außengewinde

Mit Adaptern, Klemmfitting

ANWENDUNG

Die Modellreihen VTS520/ 550 werden in Warmwasserbereitungsanlagen an zentraler Stelle unmittelbar nach dem Wärmeerzeuger eingesetzt, dieser von einer Solarheizung aufgeheizt wird, in denen hohe Warmwassertemperaturen im Speicher vorkommen können und eine konstante Mischwassertemperaturregelung sowie eine Verbrühungssicherheit für das gesamte System oder Teilsysteme erforderlich ist. Desweiteren sollte das thermische Regelventil in der Warmwasserleitung mit einer Wärmedämmschleife ausgestattet sein, um eine thermische Belastung zu reduzieren. Weitere Mischwassertemperaturregler werden unmittelbar an den Entnahmestellen der Duschen, Waschtische, etc. installiert um die Sicherheit und den Komfort zu erhöhen. Diese Modelreihe eignet sich auch für Warmwasserbereitungsanlagen mit einer Zirkulationsleitung.

In Deutschland sind die DVGW-Arbeitsblätter W551 - W553 zu beachten.

FUNKTION

Die Modellreihe VTS520 hat ein asymetrisches Flussbild, die Modellereihe VTS550 hat ein symetrisches Flussbild. Verbrühungssicher*.

VERSIONEN

Die Produktpalette umfasst eine große Auswahl an thermischen Regelventilen, die auch mit Adapteranschlussätzen (Verschraubungssätzen) erhältlich sind.

In einem Adapteranschlusssatz beinhaltet jeweils drei Adapteranschlüsse (Verschraubungen) und zwei Rückschlagventile, wodurch eine einfache Installation und Wartung ermöglicht werden.

Wird mit Schutzhaube geliefert, sofern nicht anderweitig angegeben.

**) Verbrühungssichere Funktion, d.h. schließt automatisch die Warmwasserzufuhr wenn die Kaltwasserzufuhr aus irgendeinem Grund unterbrochen wird.*

MEDIEN

Diese Ventile können in folgenden Medien zum Einsatz gebracht werden:
- Brauchwasser / Trinkwasser
- Wasser als Medium in geschlossenen Systemen
- Wasser mit Frostschutzzusätzen (Glykol ≤ 50%-Mischung)

VENTIL FÜR FOLGENDES KONZIPIERT

Serie	Temperaturbereich 45 – 65°C	Temperaturbereich 50 – 75°C	Anwendung
VTS520	●	●	Trinkwasser, an zentraler Stelle
VTS550	●	●	
VTS520			Trinkwasser, Entnahmestelle
VTS550			
VTS520	●	●	Trinkwasser, mit Solarunterstützung
VTS550	●	●	
VTS520			Flächenkühlung
VTS550			
VTS520	○		Flächenheizung
VTS550	○		

● Empfohlen ○ Zweite Alternative

TECHNISCHE DATEN

Druckstufe: PN 10
Betriebsdruck: 1.0 MPa (10 bar)
Differenzdruck: Mischen, max. 0.3 MPa (3 bar)
Druckabfalldiagramm: siehe Katalog Seite 127
Mediumtemperatur: kontinuierlich max. 110°C
vorübergehend max. 120°C
Temperaturstabilität: ±4°C*
Anschluss: Außengewinde (G), ISO 228/1
Außengewinde (R), EN 10226-1
Klemmfitting (KLF), EN 1254-2

* Gültig bei unverändertem Warm-/Kaltwasserdruck, Mindestdurchflussrate 9 l/min. Mindesttemperaturunterschied zwischen Warmwassereingang und Mischwasserausgang 10°C.

Material
Das Ventilgehäuse sowie übrige Metallteile mit Flüssigkeitskontakt:
Entzinkungsbeständiges Messing DZR

PED 97/23/EC, Artikel 3.3

Drucksysteme entsprechen PED 97/23/EC, Artikel 3.3 (Vorschriften zur Schalltechnik). Gemäß Richtlinie wird die Ausrüstung nicht mit dem CE-Kennzeichen versehen.

© Copyright. Alle Rechte vorbehalten.

MISCHAUTOMAT
PREMIUM SERIE VTS520, VTS550

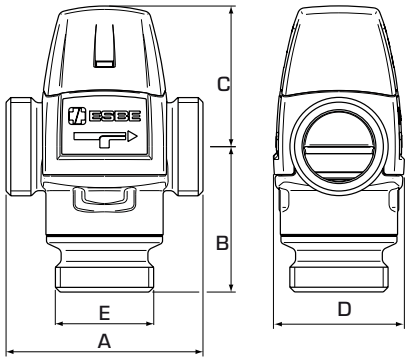

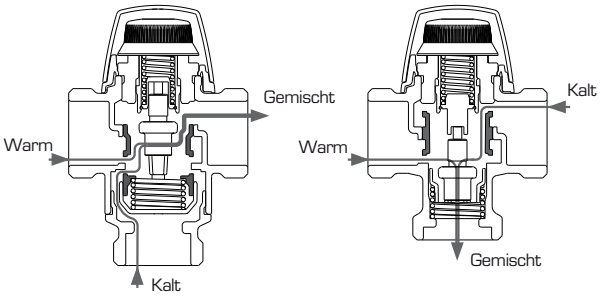

VTS520 VTS550

SERIE VTS522, AUSSENGEWINDE

Art. Nr.	Bezeichnung	Temperatur-bereich	Kvs*	Anschluss E	Maß A	B	C	D	Hinweis	Gewicht [kg]
3172 01 00	VTS522	45 - 65°C	3.2	G 1"	84	62	60	56		0.86
3172 03 00			3.5	G 1¼"						0.95
3172 02 00	VTS522	50 - 75°C	3.2	G 1"	84	62	60	56		0.86
3172 04 00			3.5	G 1¼"						0.95

SERIE VTS552, AUSSENGEWINDE

Art. Nr.	Bezeichnung	Temperatur-bereich	Kvs*	Anschluss E	Maß A	B	C	D	Hinweis	Gewicht [kg]
3174 01 00	VTS552	45 - 65°C	3.2	G 1"	84	50	60	56		0.78
3174 03 00			3.5	G 1¼"						0.87
3174 02 00	VTS552	50 - 75°C	3.2	G 1"	84	50	60	56		0.78
3174 04 00			3.5	G 1¼"						0.87

* Kvs-Wert in m^3/h bei einem Druckabfall von 1 bar.

EINBAUBEISPIELE

Weitere Informationen und Beispiele für Anschlüsse finden Sie im Katalogabschnitt "Auswahl der richtigen Installation/ Position".

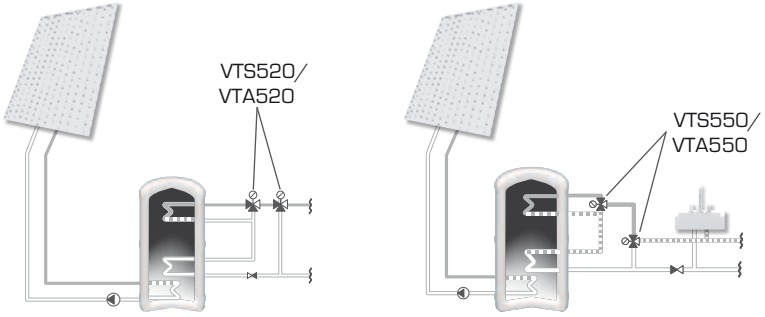

NO.1 IN HYDRONIC SYSTEM CONTROL

© Copyright. Alle Rechte vorbehalten.

MISCHAUTOMAT
PREMIUM SERIE VTS520, VTS550

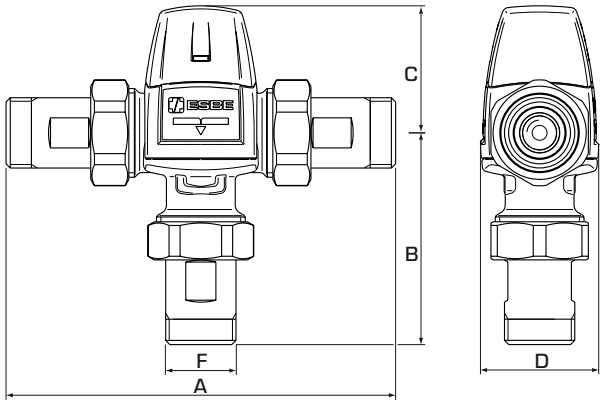

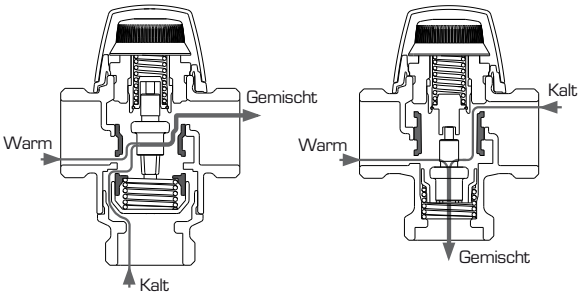

VTS520 VTS550

SERIE VTS522/VTS523, MIT VERSCHRAUBUNGSSET

Art. Nr.	Bezeichnung	Temperatur-bereich	Kvs*	Anschluss F	Abmessungen A	B	C	D	Hinweis	Gewicht [kg]
3172 05 00	VTS522	45 - 65°C	3.0	R ¾"	154	97	60	56	1)	1.22
3172 09 00	VTS523			KLF 22mm	180	110				1.42
3172 07 00	VTS522		3.4	R 1"	164	102				1.59
3172 11 00	VTS523			KLF 28mm	204	122				1.90
3172 06 00	VTS522	50 - 75°C	3.0	R ¾"	154	97	60	56	1)	1.22
3172 10 00	VTS523			KLF 22mm	180	110				1.42
3172 08 00	VTS522		3.4	R 1"	164	102				1.59
3172 12 00	VTS523			KLF 28mm	204	122				1.90

SERIE VTS552/VTS553, MIT VERSCHRAUBUNGSSET

Art. Nr.	Bezeichnung	Temperatur-bereich	Kvs*	Anschluss F	Abmessungen A	B	C	D	Hinweis	Gewicht [kg]
3174 05 00	VTS552	45 - 65°C	3.0	R ¾"	154	85	60	56		1.14
3174 09 00	VTS553			KLF 22mm	180	98				1.34
3174 07 00	VTS552		3.4	R 1"	164	90				1.51
3174 06 00	VTS552	50 - 75°C	3.0	R ¾"	154	85	60	56		1.14
3174 10 00	VTS553			KLF 22mm	180	98				1.34
3174 08 00	VTS552		3.4	R 1"	164	90				1.51

* Kvs-Wert in m^3/h bei einem Druckabfall von 1 bar. KLF = Klemmfitting
Hinweis 1) Zwei Rückschlagventile für Warmwasser und Kaltwasser sind eingeschlossen.

© Copyright. Alle Rechte vorbehalten.