**Klappenantrieb für das Verstellen von Klappen in der technischen Gebäudeausrüstung**

- **Klappengrösse bis ca. 2 m²**
- **Nenndrehmoment 10 Nm**
- **Nennspannung AC/DC 24 V**
- **Ansteuerung Auf-Zu, 3-Punkt**
- **mit Anschlussklemmen**

## Technische Daten

| | | |
|---|---|---|
| **Elektrische Daten** | Nennspannung | AC/DC 24 V |
| | Nennspannung Frequenz | 50/60 Hz |
| | Funktionsbereich | AC 19.2...28.8 V / DC 19.2...28.8 V |
| | Leistungsverbrauch Betrieb | 1.5 W |
| | Leistungsverbrauch Ruhestellung | 0.2 W |
| | Leistungsverbrauch Dimensionierung | 3.5 VA |
| | Anschluss Speisung / Steuerung | Klemmen 4 mm² (Kabel Ø 4...10 mm, dreiadrig) |
| | Parallelbetrieb | Ja (Leistungsdaten beachten) |
| **Funktionsdaten** | Drehmoment Motor | min. 10 Nm |
| | Laufrichtung Motor | wählbar mit Schalter 0 (linksdrehend) / 1 (rechtsdrehend) |
| | Handverstellung | Getriebeausrastung mit Drucktaste, arretierbar |
| | Drehwinkel | max. 95° |
| | Drehwinkel Hinweis | beidseitig begrenzbar durch verstellbare mechanische Anschläge |
| | Laufzeit Motor | 150 s / 90° |
| | Schallleistungspegel Motor | 35 dB(A) |
| | Achsmitnahme | Universalklemmbock 8...26.7 mm |
| | Stellungsanzeige | mechanisch, aufsteckbar |
| **Sicherheit** | Schutzklasse IEC/EN | III Schutzkleinspannung |
| | Schutzklasse UL | UL Class 2 Supply |
| | Schutzart IEC/EN | IP54 |
| | Schutzart NEMA/UL | NEMA 2, UL Enclosure Type 2 |
| | EMV | CE gemäss 2004/108/EG |
| | Zertifizierung IEC/EN | IEC/EN 60730-1 und IEC/EN 60730-2-14 |
| | Zertifizierung UL | cULus gemäss UL 60730-1A, UL 60730-2-14 und CAN/CSA E60730-1:02 |
| | Wirkungsweise | Typ 1 |
| | Bemessungsstossspannung Speisung / Steuerung | 0.8 kV |
| | Verschmutzungsgrad der Umgebung | 3 |
| | Umgebungstemperatur | -30...50°C |
| | Lagertemperatur | -40...80°C |
| | Umgebungsfeuchte | 95% r.H., nicht kondensierend |
| | Wartung | wartungsfrei |
| **Gewicht** | Gewicht ca. | 0.74 kg |

## Sicherheitshinweise

- Das Gerät darf nicht für Anwendungen ausserhalb des spezifizierten Einsatzbereiches, insbesondere nicht in Flugzeugen und jeglichen anderen Fortbewegungsmitteln zu Luft, verwendet werden.
- Aussenanwendung: nur möglich, wenn kein (Meer)wasser, Schnee, Eis, Sonnenbestrahlung und aggressive Gase direkt auf den Antrieb einwirken und gewährleistet ist, dass sich die Umgebungsbedingungen jederzeit innerhalb der Grenzwerte gemäss Datenblatt bewegen.
- Die Installation hat durch autorisiertes Fachpersonal zu erfolgen. Hierbei sind die gesetzlichen und behördlichen Vorschriften einzuhalten.

## Sicherheitshinweise

- Das Gerät darf nur im Herstellerwerk geöffnet werden. Es enthält keine durch den Anwender austauschbare oder reparierbare Teile.
- Bei der Bestimmung des Drehmomentbedarfs müssen die Angaben der Klappenhersteller (Querschnitt, Bauart, Einbauort) sowie die lufttechnischen Bedingungen beachtet werden.
- Das Gerät enthält elektrische und elektronische Komponenten und darf nicht als Haushaltsmüll entsorgt werden. Die örtliche und aktuell gültige Gesetzgebung ist zu beachten.

## Produktmerkmale

**Direktmontage** Einfache Direktmontage auf Klappenachse mit Universalklemmbock, Sicherung gegen Verdrehen mit beigepackter Verdrehsicherung.

**Handverstellung** Handverstellung mit Drucktaste möglich (Getriebeausrastung solange die Taste gedrückt wird bzw. arretiert bleibt).

**Hohe Funktionssicherheit** Der Antrieb ist überlastsicher, benötigt keine Endschalter und bleibt am Anschlag automatisch stehen.

**Einstellbarer Drehwinkel** Einstellbarer Drehwinkel mit mechanischen Anschlägen.

## Zubehör

| | Beschreibung | Typ |
|---|---|---|
| **Elektrisches Zubehör** | Hilfsschalter, aufsteckbar, 1 x EPU | S1A |
| | Hilfsschalter, aufsteckbar, 2 x EPU | S2A |
| | Hilfsschalter, aufsteckbar, 1 x EPU, grau | S2A GR |
| | Rückführpotentiometer 140 Ohm, aufsteckbar | P140A |
| | Rückführpotentiometer 140 Ohm, aufsteckbar, grau | P140A GR |
| | Rückführpotentiometer 200 Ohm, aufsteckbar | P200A |
| | Rückführpotentiometer 500 Ohm, aufsteckbar | P500A |
| | Rückführpotentiometer 500 Ohm, aufsteckbar, grau | P500A GR |
| | Rückführpotentiometer 1 kOhm, aufsteckbar | P1000A |
| | Rückführpotentiometer 2.8 kOhm, aufsteckbar | P2800A |
| | Rückführpotentiometer 2.8 kOhm, aufsteckbar, grau | P2800A GR |
| | Rückführpotentiometer 1 kOhm, aufsteckbar, grau | P1000A GR |
| | Rückführpotentiometer 5 kOhm, aufsteckbar | P5000A |
| | Rückführpotentiometer 5 kOhm, aufsteckbar, grau | P5000A GR |
| | Rückführpotentiometer 10 kOhm, aufsteckbar | P10000A |
| | Rückführpotentiometer 10 kOhm, aufsteckbar, grau | P10000A GR |

| | Beschreibung | Typ |
|---|---|---|
| **Mechanisches Zubehör** | Antriebshebel, für Standardklemmbock (kehrbar) K-SA | AH-20 |
| | Antriebshebel, für einseitigen Klemmbock K-ENSA | AH-25 |
| | Achsverlängerung 250 mm, für Klappenachsen Ø 8...25 mm | AV8-25 |
| | Klemmbock, einseitig für NM..A | K-ENMA |
| | Klemmbock, einseitig für NM..A, SM..A | K-ENSA |
| | Kugelgelenk gerade, mit M8, passend zu Klappenhebeln KH8 | KG10A |
| | Kugelgelenk abgewinkelt, mit M8, passend zu Klappenhebeln KH8 | KG8 |
| | Klappenhebel, für Klappenachsen | KH8 |
| | Klemmbock, kehrbar für NM..A und LMQ.. | K-NA |
| | Drehwinkelbegrenzer, für K-NA | 20334-00001 |
| | Verdrehsicherung 180 mm | Z-ARS180 |
| | Formschlusseinsatz 8x8 mm, für NM..A | ZF8-NMA |
| | Formschlusseinsatz 10x10 mm, für NM..A / SM..A | ZF10-NSA |
| | Formschlusseinsatz 12x12 mm, für NM..A / SM..A | ZF12-NSA |
| | Formschlusseinsatz 15x15 mm | ZF15-NSA |
| | Formschlusseinsatz 16x16 mm, für NM..A / SM..A | ZF16-NSA |
| | Montageset für Gestängebetätigung NM..A | ZG-NMA |
| | Bodenplattenverlängerung für NM..A auf NM.. | Z-NMA |

## Zubehör

| Beschreibung | Typ |
|---|---|
| Stellungsanzeiger für LM..A, NM..A, SM..A, GM..A | Z-PI |
| Klemmenabdeckung IP54 | Z-TP |
| Zugentlastungstülle für Ø 4-6 mm, passend zu Zugentlastung NG | 43235-00001 |
| Zugentlastungstülle für Ø 6-8 mm, passend zu Zugentlastung NG | 43235-00002 |
| Zugentlastungstülle für Ø 8-10 mm, passend zu Zugentlastung NG | 43235-00003 |

## Elektrische Installation

**Hinweise**

- Anschluss über Sicherheitstransformator.
- Parallelanschluss weiterer Antriebe möglich. Leistungsdaten beachten.

### Anschlussschemas

AC/DC 24 V, Auf-Zu

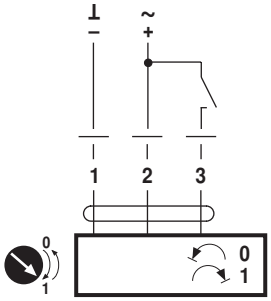


AC/DC 24 V, 3-Punkt

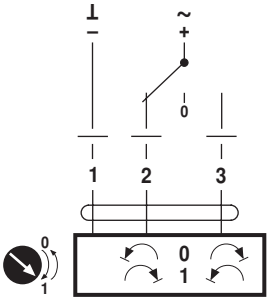


## Abmessungen [mm]

### Achslänge

| | |
|---|---|
| 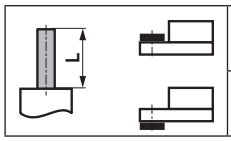 | min. 40 |
| | min. 20 |

### Klemmbereich

| | ○ | □ | ◇ |
|---|---|---|---|
| | 8...26.7 | ≥8 | ≤26.7 |
| * | 8...20 | ≥8 | ≤20 |

*Option: Klemmbock unten montiert (Zubehör K-NA erforderlich)
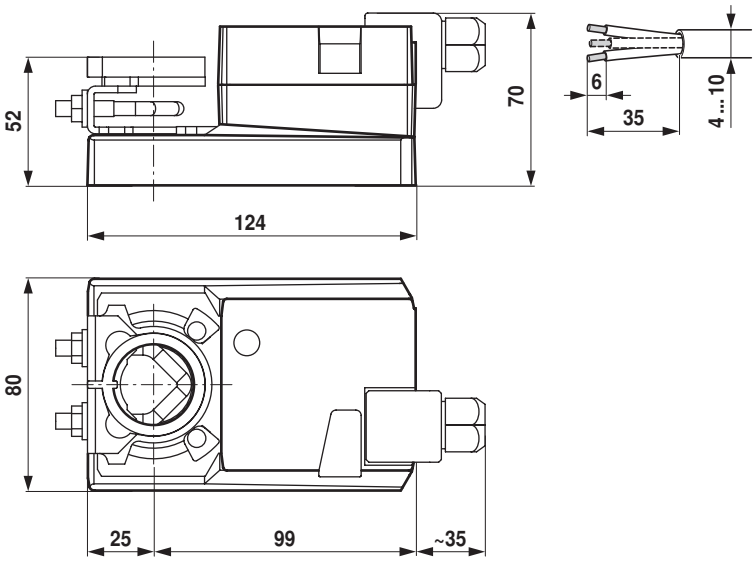
### Massbilder