SIEMENS

3564

Raumthermostat RAA41

Einstellbar für Heiz- **oder** Kühlsysteme

Raumthermostat mit manuellem Schalter für
Heizen oder Kühlen
Zweipunkt-Regelverhalten
Schaltspannung AC 24...250 V

Anwendung

Der Raumthermostat RAA41 wird zur Regelung der Raumtemperatur eingesetzt.

Typische Anwendungsgebiete:

- Wohngebäude
- Leichte Industriegebäude

In Verbindung mit

- Zonenventilen
- thermischen Ventilen

Funktionen

Auf der Front des Gerätes können mittels Schiebeschalter die Positionen **Heizen / Aus / Kühlen** gewählt werden.

Wahlschalter AUS Bewirkt eine Trennung der Eingangs- und Ausgangsspannung.

Wahlschalter Heizen Sinkt die Raumtemperatur unter den eingestellten Sollwert, schliesst der Thermostat den Heizkontakt (der Kühlkontakt ist offen). Steigt die Raumtemperatur über den Sollwert, öffnet der Heizkontakt und der Kühlkontakt schliesst sich, bleibt aber auf Grund des Wahlschalters auf Heizen ohne Wirkung.

Wahlschalter Kühlen Umgekehrte Wirkung und Funktion von Wahlschalter auf Heizen.

Funktionsdiagramm

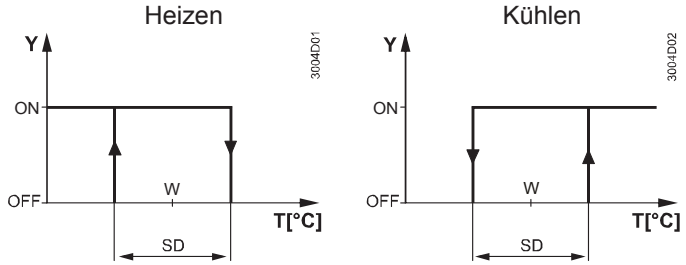

T Raumtemperatur
SD Schaltdifferenz
W Raumtemperatur-Einstellung
Y Ausgangssignal **"Heizen / Kühlen"**

Gerätekombinationen

Gerät	Typenbezeichnung	Datenblatt
Elektromotorischer Antrieb (2 Punkt)	**SFA21...**	4863
Thermischer Antrieb (für Heizkörper-Ventil)	**STA21...**	4893
Thermischer Antrieb (für Kleinventil 2,5 mm)	**STP21...**	4878

Zubehör

Bezeichnung	Typenbezeichnung
Adapterplatte 120 x 120 mm für 4“ x 4“ Unterputzdose	ARG70
Adapterplatte 96 x 120 mm für 2“ x 4“ Unterputzdose	ARG70.1
Adapterplatte für Aufputzverdrahtung 112x130 mm	ARG70.2

Technik

Der RAA40 Raumthermostat basiert auf

- Zweipunktregelung
- Manueller Schalter **Heizen / AUS / Kühlen**
- Gasausdehnungsmembrane

Ausführung

Mit einem Drehknopf auf dem Thermostat wird der gewünschte Raumtemperatursollwert eingestellt.
Der Sollwert-Einstellungsbereich kann mittels Steckreiter am Drehknopf mechanisch begrenzt werden (unter Gehäusedeckel).

Hinweise

Montage, Installation und Inbetriebnahme

Der Montageort ist so zu wählen, dass der Fühler die Lufttemperatur im Raum möglichst unverfälscht messen kann, d.h. er darf nicht durch direkte Sonneneinstrahlung oder andere Wärme- bzw. Kältequellen beeinflusst werden.

Montagehöhe ungefähr 1.5 m über dem Fussboden.

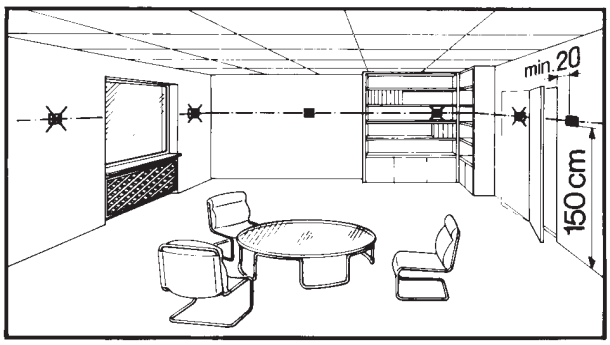

Das Gerät kann auf eine Unterputzdose oder direkt an die Wand montiert werden.

24...250 V

Nur autorisiertem Fachpersonal ist das Öffnen des Gerätes gestattet.
Das Gerät muss vor dem Öffnen spannungsfrei geschaltet werden.
Bei Montage des Gerätes wird zuerst die Bodenplatte befestigt und daran der Thermostatkörper eingehakt. Nach dem Anschliessen der elektrischen Kontakte wird der Deckel montiert und gesichert (siehe auch separate Montageanleitung).
Der Thermostat muss auf einer ebenen Wand nach den örtlichen Vorschriften montiert werden.
Sind thermostatische Radiatorventile im Referenzraum vorhanden, müssen diese auf maximalen Durchfluss fixiert sein.

Instandhaltung

Der Raumthermostat ist wartungsfrei.

Ausführung

Die Gasfüllung des Membranelementes ist umweltverträglich.
Das Thermostatgehäuse ist aus Kunststoff.

Bestellung

Typ (ASN)	*Artikelnummer (SSN)*	*Bezeichnung*
RAA41	S55770-T224	Raumthermostat RAA41

Technische Daten

Speisung	Schaltleistung Schaltspannung Strom Frequenz	 AC 24…250 V 0.2…6 (2) A 50 oder 60 Hz
	Schraubanschlüsse für	2 x 1.5 mm^2 (min. 0.5 mm^2)
Funktionsdaten	Schaltdifferenz SD	≤1 K
	Einstellbereich	8…30 °C
Umweltbedingungen	Betrieb Klimatische Bedingungen Temperatur Relative Feuchte Verschmutzungsgrad	nach IEC 721-3-3 Klasse 3K5 0…+50 °C <95 % normal, nach EN60730-1
	Transport / Lagerung Klimatische Bedingungen Temperatur Relative Feuchte Mechanische Bedingungen	nach IEC 721-3-2 Klasse 2K3/1K3 -20…+50 °C <95 % Klasse 2M2
Normen und Richtlinien	Produktsicherheit Autom. elektr. Regel- und Steuergeräte für den Hausgebrauch und ähnliche Anwendungen	 EN 60730-1, EN 60730-2-9
	Elektromagnetische Verträglichkeit Störfestigkeit Störaussendung	 EN 55014
	CE- Konformität Elektromagnetische Verträglichkeit Niederspannungsrichtlinie	 2004/108/EWG 2006/95/EWG
	- Konformität Australian EMC Framework Radio Interference Emission Standard	 CISPR 14-1:2009
	Umweltverträglichkeit Die Produkt-Umweltdeklaration CE1E5701de	 2002/95/EG (RoHS)
	Schutzklasse Gehäuseschutzart	II nach EN 60730-1 IP30 nach EN 60529
Ausführung	Gewicht	0.14 kg
	Farbe	weiss, NCS S 0502-G (RAL 9003)

Entsorgung

„Das Gerät gilt für die Entsorgung als Elektronik-Altgerät im Sinne der Europäischen Richtlinie 2002/96/EG (WEEE) und darf nicht als Haushaltmüll entsorgt werden. Die entsprechenden nationalen, gesetzlichen Vorschriften sind zu beachten und das Gerät ist über die dazu vorgesehenen Kanäle zu entsorgen. Die örtliche und aktuell gültige Gesetzgebung ist zu beachten.“

Anschlussschaltplan

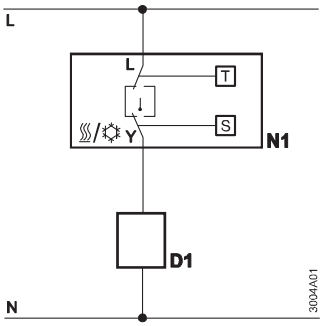

D1	Zonen- oder thermische Ventile
L	Schaltspannung AC 24…250 V
N1	Raumthermostat
S	Wahlschalter Heizen / AUS / Kühlen
Y	Steuerausgang "**Heizen**" oder "**Kühlen**", AC 24…250 V
N	Betriebsspannungsnull
T	Thermoelement (Gasmembrane)

Massbild

Raumthermostat

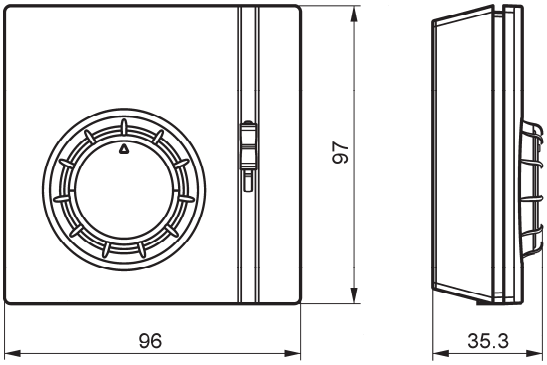

Bodenplatte

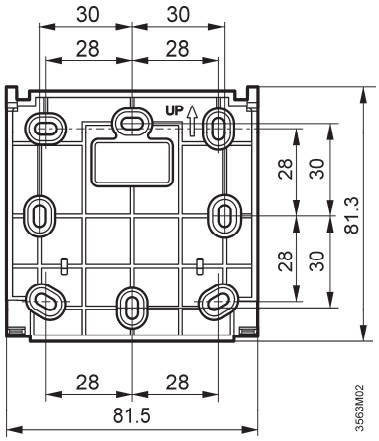

Masse in mm

Bemerkungen

Heizbetrieb:
Angeschlossene Lasten von mehr als 3 Ampere können dazu führen, dass das Regelverhalten und Temperaturgenauigkeit negativ beeinflusst werden. (Selbstheizeffekt).

Kühlbetrieb:
Angeschlossene Lasten von mehr als 1 Ampere können dazu führen, dass das Regelverhalten und Temperaturgenauigkeit negativ beienflusst werden (Selbstheizeffekt).

© 2011 Siemens Schweiz AG