SIEMENS

3015

RAB11

RAB11.1

Raumthermostaten RAB11…

Für 2-Rohr-Ventilatorkonvektoren

- **Raumthermostat mit Schalter für Heiz- oder Kühlbetrieb und Ventilatorfunktion**
- **2-Punkt-Regelverhalten**
- **Manuelle 3-Stufen-Ventilatorschaltung**
- **Schaltspannung AC 250 V**
- **Kontrollausgang EIN / AUS**

Anwendung

Der Raumthermostat RAB11... wird in Heiz- **oder** Kühlsystemen zur Regelung der eingestellten Raumtemperatur eingesetzt.

Typische Anwendungsgebiete:

- Geschäftsgebäude
- Wohngebäude
- Leichte Industriegebäude

In Verbindung mit

- Zonenventilen
- thermischen Ventilen
- Ventilatoren

Funktionen

Heizen Sinkt die Raumtemperatur unter den eingestellten Sollwert, schliesst der Thermostat seinen Heizkontakt.

Kühlen Steigt die Raumtemperatur über den eingestellten Sollwert, schliesst er seinen Kühlkontakt.

Ventilatorstufen

Es gibt 2 Möglichkeiten, den Ventilator zu steuern:

a) Manuell mittels Schiebewahlschalter am Thermostat für Dauerbetrieb.

b) Automatische Auslösung der eingestellten Ventilatorstufe über den Thermostat für geregelten Betrieb. In diesem Fall muss vor Inbetriebnahme die der Thermostatfunktion entsprechende Jumperposition gewählt werden. 2 Jumperpositionen stehen auf der gedruckten Leiterplatte des RAB11 und RAB11.1 zur Verfügung:

Jumper SR1	⅄	**eingestellte Ventilatorstufe als Dauerbetrieb**
Jumper SR2	⅄ **Auto**	**Ventilator wird parallel mit dem Ventil geschaltet**

Ventilator

Nach Einstellen der Ventilatorfunktion ⅄ mit dem Schiebeschalter auf der Vorderseite (RAB11.1), sind die Heiz- oder Kühlkontakte immer offen und der Ventilator arbeitet auf der eingestellten Stufe.

Changeover

Heiz- oder Kühlbetrieb wird mit dem Wahlschalter auf der Vorderseite des Geräts (RAB11...) eingestellt.

Funktionsdiagramm

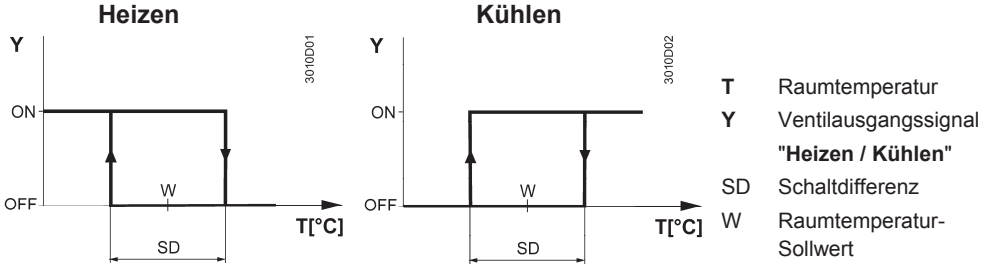

Typenübersicht

2-Rohr-Ventilatorkonvektor-Raumthermostat für 3-stufigen Ventilator, manuelle Umschaltung	**RAB11**
2-Rohr-Ventilatorkonvektor-Raumthermostat für 3-stufigen Ventilator, manuelle Umschaltung und Ventilatorfunktion	**RAB11.1**

Gerätekombinationen

Gerät	Typ	Datenblatt
Elektromotorischer Antrieb (2-Punkt)	**SFA21...**	4863
Thermischer Antrieb (für Heizkörperventile)	**STA21...**	4893
Thermischer Antrieb (für Kleinventile 2,5 mm)	**STP21...**	4878

Zubehör

Gerät	Typenbezeichnung
Adapterplatte 120 x 120 mm für 4 x 4“ Unterputzdose	ARG70
Adapterplatte 96 x 120 mm für 2 x 4“ Unterputzdose	ARG70.1
Adapterplatte für Aufputzverdrahtung 112 x 130 mm	ARG70.2

Technik

Hauptmerkmale des Ventilatorkonvektor-Raumthermostaten RAB11…

- 2-Punkt-Regelung
- Gasausdehnungsmembrane

Ausführung

Mit dem Drehknopf am Thermostat wird der gewünschte Raumtemperatur-Sollwert eingestellt.
Der Sollwert-Einstellbereich kann mittels Begrenzungsreitern unter dem Gehäuse deckel nach individuellen Bedürfnissen festgelegt werden..

Hinweise

Montage, Installation und Inbetriebnahme

Der Montageort ist so zu wählen, dass der Fühler die Lufttemperatur im Raum möglichst unverfälscht erfassen kann, d.h. er darf nicht durch direkte Sonneneinstrahlung oder andere Wärme- bzw. Kältequellen beeinflusst werden.

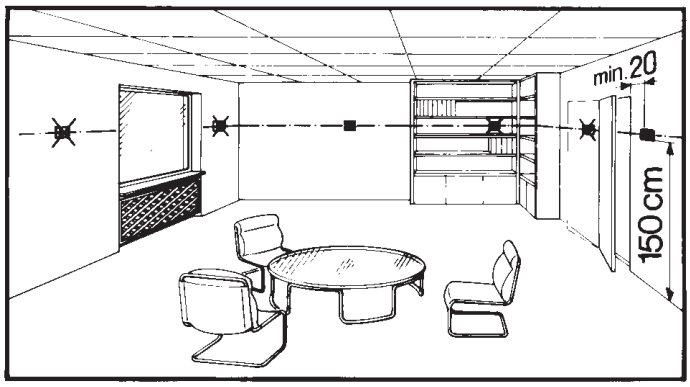

Das Gerät kann auf eine Unterputzdose oder direkt an die Wand montiert werden.

⚠ **AC 230 V**

Nur autorisiertem Fachpersonal ist das Öffnen des Raumthermostaten gestattet.
Das Gerät muss vor dem Öffnen spannungsfrei geschaltet werden.

Bei Montage des Geräts wird zuerst die Bodenplatte befestigt und daran der Thermostatkörper eingehakt. Nach Anschliessen der Drähte an den Klemmen wird der Deckel montiert und gesichert (siehe auch separate Montageanleitung).
Der Thermostat muss auf einer ebenen Wand nach den örtlichen Vorschriften montiert werden.
Sind thermostatische Heizkörperventile im Referenzraum vorhanden, müssen diese auf maximalen Durchfluss eingestellt werden.

Instandhaltung

Der Raumthermostat ist wartungsfrei.

Ausführung

Die Gasfüllung des Membranelements ist umweltverträglich.
Das Gehäuse ist aus Kunststoff.

Bestellung

Typ (AS N)	*Artikelnummer (SSN)*	*Bezeichnung*
RAB11	S55700-T225	Raumthermostat RAB11
RAB11.1	S55700-T226	Raumthermostat RAB11.1

Technische Daten

Speisung	Schaltleistung	
	Schaltspannung	AC 250 V
	Strom	0.2…6 (2) A
	Schaltleistung Ventilator: Q1, Q2, Q3	
	Spannung / Frequenz	AC 250 V / 50 oder 60 Hz
	Strom RAB11 / RAB11.1	0.2…6 (2) A
	Schraubanschlüsse für	2 x 1.5 mm^2 (min. 0.5 mm^2)
Funktionsdaten	Schaltdifferenz SD	≤1 K
	Einstellbereich	8…30 °C
Umweltbedingungen	Betrieb	nach IEC 721-3-3
	Klimatische Bedingungen	Klasse 3K5
	Temperatur	0…+50 °C
	Relative Feuchte	<95 %
	Verschmutzungsgrad	normal, nach EN60730-1
	Transport / Lagerung	nach IEC 721-3-2
	Klimatische Bedingungen	Klasse 2K3/1K3
	Temperatur	-20…+50 °C
	Relative Feuchte	<95 %
	Mechanische Bedingungen	Klasse 2M2
Normen und Richtlinien	Produktsicherheit	
	Autom. elektr. Regel- und Steuergeräte für den Hausgebrauch und ähnliche Anwendungen	EN 60730-1, EN 60730-2-9
	Elektromagnetische Verträglichkeit	
	Störfestigkeit	EN 55014
	Störaussendung	
	CE- Konformität	
	Elektromagnetische Verträglichkeit	2004/108/EWG
	Niederspannungsrichtlinie	2006/95/EWG
	- Konformität	
	Australian EMC Framework	CISPR 14-1:2009
	Radio Interference Emission Standard	
	Umweltverträglichkeit	
	Die Produkt-Umweltdeklaration CE1E5701de	2002/95/EG (RoHS)
	Schutzklasse	II nach EN 60730-1
	Gehäuseschutzart	IP30 nach EN 60529
Ausführung	Gewicht	0.14 kg
	Farbe	weiss, NCS S 0502-G (RAL 9003)

Entsorgung

„Das Gerät gilt für die Entsorgung als Elektronik-Altgerät im Sinne der Europäischen Richtlinie 2002/96/EG (WEEE) und darf nicht als Haushaltmüll entsorgt werden. Die entsprechenden nationalen, gesetzlichen Vorschriften sind zu beachten und das Gerät ist über die dazu vorgesehenen Kanäle zu entsorgen. Die örtliche und aktuell gültige Gesetzgebung ist zu beachten.“

Anschlussschaltplan

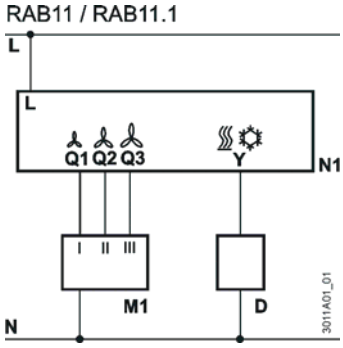

L	Schlatspannung AC 250 V
N	Nulleiter
M1	3-stufiger Ventilator
N1	Raumthermostat RAB11 / RAB11.1
Q1	Steuerausgang Ventilatorstufe I, AC 250 V
Q2	Steuerausgang Ventialtorstufe II, AC 250 V
Q3	Steuerausgang Ventilatorstufe III, AC 250 V
D	Thermisches Ventil oder Zonenventil
Y	Steuerausgang Ventilstellantrieb AC 250 V, "**Heizen / Kühlen**"

Massbild

Raumthermostat

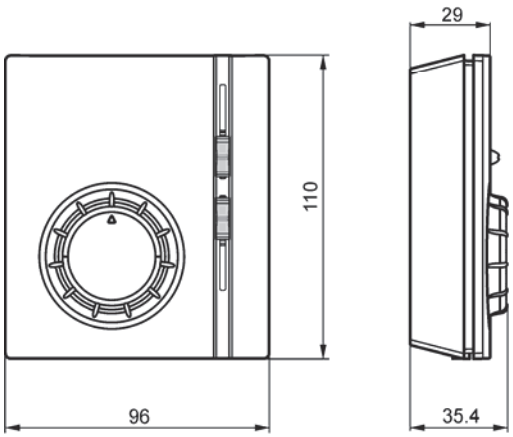

Bodenplatte

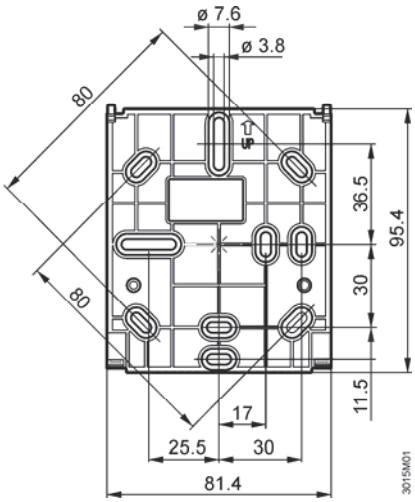

Bemerkungen

Heizbetrieb:
Angeschlossene Lasten von mehr als 3 Ampere können dazu führen, dass das Regelverhalten und Temperaturgenauigkeit negativ beeinflusst werden. (Selbstheizeffekt).

Kühlbetrieb:
Angeschlossene Lasten von mehr als 1 Ampere können dazu führen, dass das Regelverhalten und Temperaturgenauigkeit negativ beienflusst werden (Selbstheizeffekt).

© 2011 Siemens Schweiz AG