SIEMENS

3018

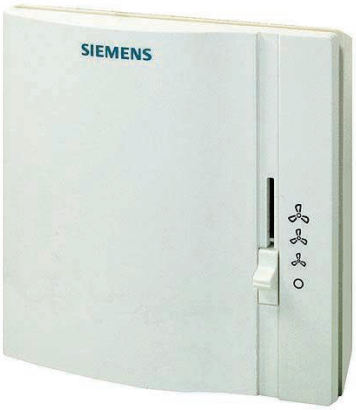

3 Stufen-Ventilatorschalter RAB91

Mehrstufen-Ventilatorschalter mit drei Geschwinigkeits-Einstellungen (0-I-II-III)

Anwendung

Der RAB91 wir in Heizung- oder Kühlsystemen eingesetzt um die Ventilator-Drehzahl zu steuern. Typische Anwendungsgebiete sind Geschäfts-Gebäude, Wohngebäude und leichte Industriegebäude.

Mechanischer Aufbau

Der Ventilatorschalter besteht aus einer Grundplatte und einem Gehäuseoberteil.
Die Ventilatorgeschwindigkeit wird mittels einem Schiebeschalter mit 4 Positionen gewählt (0-I-II-III).

Zubehör

Beschreibung	Typenbezeichnung (ASN)
Adapterplatte 120 x 120 mm für 4“ x 4“ Unterputzdose	ARG70
Adapterplatte 96 x 120 mm für 2“ x 4“ Unterputzdose	ARG70.1

Hinweis

Der Schalter kann auf die meisten, erhältlichen Unterputzdosen oder direkt auf die Wand montiert werden.

⚠ **Achtung 230 V**

Nur autorisiertem Fachpersonal ist das Öffnen des Gerätes gestattet.
Das Gerät muss vor dem Öffnen spannungsfrei geschaltet werden.

Bei Montage des Gerätes wird zuerst die Bodenplatte befestigt und daran der Schalter eingehakt. Nach dem Anschliessen der der Drähte wird der Deckel montiert und gesichert. Der Schalter soll auf einer ebenen Wand nach den örtlichen Vorschriften montiert werden.
Der Schalter ist wartungsfrei. Das Schaltergehäuse ist aus Kunststoff.

Bestellung

Typ (ASN)	*Artikelnummer (SSN)*	*Bezeichnung*
RAB91	S55770-T231	Raumthermostat RAB91

Technische Daten

Speisung	Schaltleistung	
	Schaltspannung	AC 24…250 V
	Strom	0.2…6 (2) A
	Frequenz	50 oder 60 Hz
	Schraubanschlüsse für	2 x 1.5 mm^2 (min. 0.5 mm^2)
Umweltbedingungen	Betrieb	nach IEC 721-3-3
	Klimatische Bedingungen	Klasse 3K5
	Temperatur	-10…+50 °C
	Relative Feuchte	<95 %
	Verschmutzungsgrad	normal, nach EN60730-1
	Transport / Lagerung	nach IEC 721-3-2
	Klimatische Bedingungen	Klasse 2K3/1K3
	Temperatur	-20…+50 °C
	Relative Feuchte	<95 %
	Mechanische Bedingungen	Klasse 2M2
Normen und Richtlinien	Produktsicherheit	
	Autom. elektr. Regel- und Steuergeräte für den Hausgebrauch und ähnliche Anwendungen	EN 60730-1, EN 60730-2-9
	Elektromagnetische Verträglichkeit	
	Störfestigkeit Störaussendung	EN 55014
	CE- Konformität	
	Elektromagnetische Verträglichkeit	2004/108/EWG
	Niederspannungsrichtlinie	2006/95/EWG
	- Konformität	
	Australian EMC Framework Radio Interference Emission Standard	CISPR 14-1:2009
	Umweltverträglichkeit	
	Die Produkt-Umweltdeklaration CE1E5701de	2002/95/EG (RoHS)
	Schutzklasse	II nach EN 60730-1
	Gehäuseschutzart	IP30 nach EN 60529
Ausführung	Gewicht	0.12 kg
	Farbe	weiss, NCS S 0502-G (RAL 9003)

Entsorgung

„Das Gerät gilt für die Entsorgung als Elektronik-Altgerät im Sinne der Europäischen Richtlinie 2002/96/EG (WEEE) und darf nicht als Haushaltmüll entsorgt werden. Die entsprechenden nationalen, gesetzlichen Vorschriften sind zu beachten und das Gerät ist über die dazu vorgesehenen Kanäle zu entsorgen. Die örtliche und aktuell gültige Gesetzgebung ist zu beachten.

Anschlussschaltplan

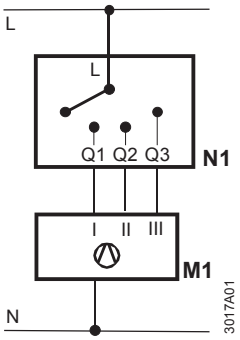

L	Schaltspannung AC 250 V
M1	3-stufiger Ventilator
N	Nullleiter
N1	Raumthermostat
Q1	Steuerausgang Ventilator Stufe I
Q2	Steuerausgang Ventilator Stufe II
Q3	Steuerausgang Ventilator Stufe III

Massbild

Raumthermostat

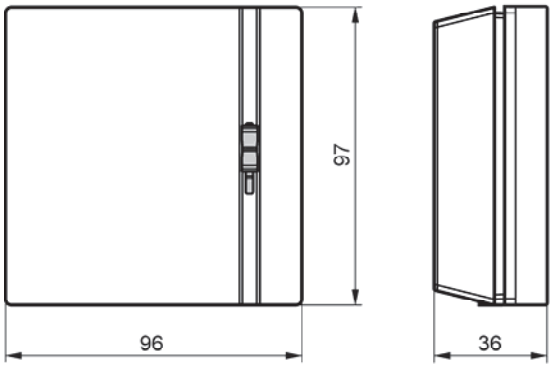

Bodenplatte

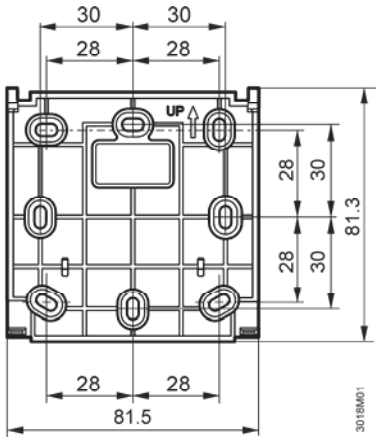

Bemerkungen

Heizbetrieb:
Angeschlossene Lasten von mehr als 3 Ampere können dazu führen, dass das Regelverhalten und Temperaturgenauigkeit negativ beeinflusst werden. (Selbstheizeffekt).

Kühlbetrieb:
Angeschlossene Lasten von mehr als 1 Ampere können dazu führen, dass das Regelverhalten und Temperaturgenauigkeit negativ beienflusst werden (Selbstheizeffekt).

© 2011 Siemens Schweiz AG