SIEMENS

3076

RDF300, RDF300.02, RDF340
RDF600

RDF400.01
RDF600T

Unterputz-Raumthermostaten

RDF300…
RDF340
RDF400…
RDF600...

Für 2-Rohr-, 2-Rohr- mit Elektroheizung und 4-Rohr-Ventilatorkonvektoren
Zur Verwendung mit Verdichtern von Direktverdampfern

- **RDF300 / RDF400 / RDF600/RDF600T:**
  Betriebsspannung AC 230 V, Ausgänge für 2- oder 3-Punkt-Regelung
- **RDF340…: Betriebsspannung AC 24 V, Ausgänge DC 0…10 V**
- **Ausgang für 3- oder 1-stufigen Ventilator**
- **2 multifunktionale Eingänge für Keycard-Kontakt, externen Fühler etc.**
- **Betriebsarten: Komfort, Economy und Schutzbetrieb**
- **Automatische oder manuelle Ventilatorsteuerung**
- **Automatische oder manuelle Heizen / Kühlen-Umschaltung**
- **Einstellbare Inbetriebnahme- und Regelparameter**
- **Minimal- und Maximalbegrenzung des Sollwerts**
- **Benutzer- und Parametereinstellungen können bei Netzverlust erhalten oder wiederhergestellt werden**

Weitere Merkmale

- **Hintergrundbeleuchtete LCD (RDF300.02, RDF400.01, RDF600, RDF600T)**
- **Infrarotempfänger für Fernbedienung (RDF400.01, RDF600T)**
- **Auto Timer-Betrieb mit 8 Programmen (RDF400.01, RDF600T)**

Montage / Passende Unterputzdosen

- **RDF600...: Runde CEE-Dose mit min 60 mm Durchmesser, min 40 mm Tiefe**
- **RDF3… / RDF400...: Rechteckige Dose mit 60.3 mm Schraubenabstand**

Anwendung

Applikationen

Zur Regelung der Raumtemperatur in Einzelräumen oder Zonen, die…

- mit 2-Rohr-Ventilatorkonvektoren beheizt oder gekühlt werden,
- mit 2-Rohr-Ventilatorkonvektoren und Elektroheizung beheizt oder gekühlt werden,
- mit 4-Rohr-Ventilatorkonvektoren beheizt und gekühlt werden,
- mit Verdichtern von Direktverdampfern beheizt oder gekühlt werden,
- mit Verdichtern von Direktverdampfern und el. Heizung beheizt oder gekühlt werden,
- mit Verdichtern von Direktverdampfern beheizt und gekühlt werden.

Der RDF300… / RDF400… / RDF600…steuert / regelt:

- Einen 1- oder 3-stufigen Ventilator
- Einen oder zwei 2-Punkt-Ventilantriebe
- Einen 2-Punkt-Ventilantrieb und eine 1-stufige Elektroheizung
- Einen 3-Punkt-Ventilantrieb
- Einen 1-stufigen Verdichter eines Direktverdampfers oder einen 1-stufigen Verdichter mit Elektroheizung

Der RDF340… steuert / regelt:

- Einen 1- oder 3-stufigen Ventilator
- Einen oder 2 DC 0…10 V-Ventilantriebe
- Einen DC 0…10 V-Ventilantrieb und eine stetige Elektroheizung (DC 0…10 V)

Zum Einsatz in Systemen mit…

- Heiz- oder Kühlbetrieb,
- automatischer Heizen / Kühlen-Umschaltung,
- manueller Heizen / Kühlen-Umschaltung,
- Heiz- und Kühlbetrieb (z.B. 4-Rohr-System).

Funktionen

- Raumtemperaturregelung mithilfe des eingebauten Temperaturfühlers oder eines externen Raum- / Rücklufttemperaturfühlers
- Automatische oder manuelle Umschaltung zwischen Heiz- und Kühlbetrieb
- Wahl der Applikationen über DIP-Schalter
- Wahl der Betriebsart über die Betriebsart-Wahltaste am Thermostaten
- 1- oder 3-stufige Ventilatorsteuerung (automatisch oder manuell)
- Anzeige der aktuellen Raumtemperatur oder des Sollwerts in °C und/oder °F
- Minimal- oder Maximalbegrenzung des Sollwerts
- Tastensperre (automatisch oder manuell)
- 2 multifunktionale Eingänge, frei wählbar für:
  - Betriebsart-Umschaltkontakt (Keycard)
  - Automatischen Heizen / Kühlen-Umschaltfühler
  - Externen Raumtemperatur- oder Rücklufttemperaturfühler
  - Taupunktfühler
  - Freigabe der Elektroheizung
  - Alarmeingang
- Erweiterte Ventilatorfunktionen, d.h. Ventilatorkick, Ventilatorstart, Ventilator-betriebswahl (freigeben, sperren oder abhängig vom Heiz- oder Kühlbetrieb)
- Spülfunktion zusammen mit 2-Weg-Ventil in einem 2-Rohr-Umschaltsystem
- Erinnerung zur Reinigung der Filter
- Fussboden-Temperaturbegrenzung
- Erneutes Laden der Werkseinstellungen für die Inbetriebsetzungs- und Regelparameter
- Wochenprogramm: 8 programmierbare Schaltuhren zum Umschalten zwischen Komfort- und Economy-Betrieb (RDF400.01 / RDF600T)
- Hintergrundbeleuchtete LCD (RDF300.02 / RDF400.01 / RDF600 / RDF600T)
- Optionale Infrarot-Fernbedienung (RDF400.01 / RDF600T)

Die Thermostaten unterstützen folgende Applikationen, die über DIP-Schalter auf der Innenseite der Gehäusefront des Thermostaten konfiguriert werden können. Je nach Ausführung des Thermostaten stehen 2-Punkt- oder stetige Ausgänge zur Verfügung.

Applikationen für Ventilatorkonvektoren

Applikation und Ausgangssignal, DIP-Schalter, Diagramm

- **2-Rohr Ventilatorkonvektor**
  ON/OFF
  (Heizen **oder** Kühlen)

RDF300...
RDF400...
RDF600...

- **2- Rohr Ventilatorkonvektor**
  stetig, DC 0…10 V
  (Heizen **oder** Kühlen)

RDF340

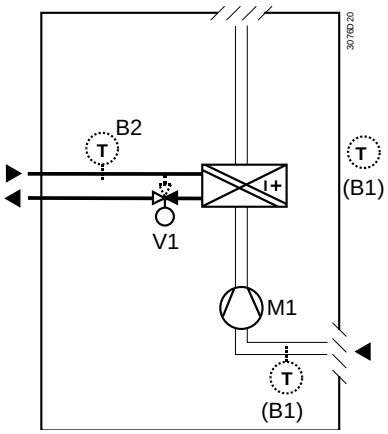

- **2- Rohr Ventilatorkonvektor**
  ON/OFF
  (Heizen **oder** Kühlen)
  mit Elektroheizung

RDF300...
RDF400...
RDF600...

- **2- Rohr Ventilatorkonvektor**
  stetig, DC 0…10 V
  (Heizen **oder** Kühlen)
  mit Elektroheizung

RDF340

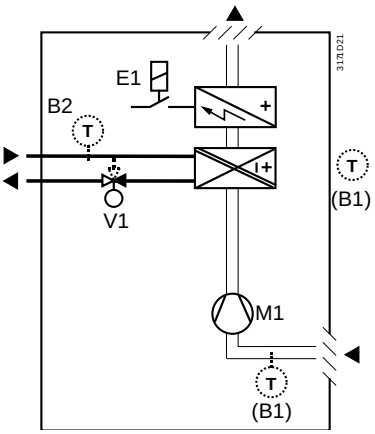

- **2- Rohr Ventilatorkonvektor**
  stetig, 3-position
  (Heizen **oder** Kühlen)

RDF300...
RDF400...
RDF600...

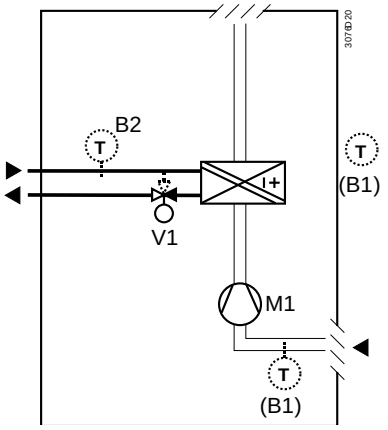

- **4- Rohr Ventilatorkonvektor**
  ON/OFF
  (Heizen **oder** Kühlen)

RDF300...
RDF400...
RDF600...

RDF340

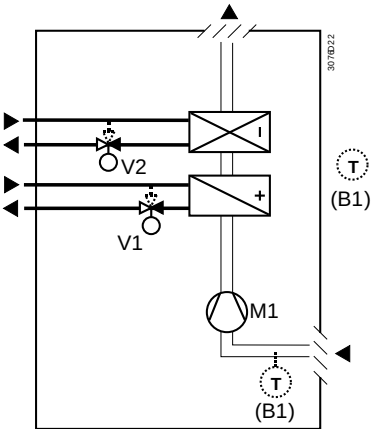

V1	Heiz- oder Heiz-/Kühlventilantrieb	M1	3- oder einstufiger Ventilator
V2	Kühlventilantrieb	B1	Rücklufttemperaturfühler oder externer Raumtemperaturfühler (optional)
E1	Elektroheizung	B2	Umschaltfühler (optional)

Applikationen für universelle Systeme

Applikation und Ausgangssignal, DIP-Schalter, Diagramm

- **Kühl-/Heizdecke**
  ON/OFF
  (Heizen **oder** Kühlen)

RDF300...
RDF400...
RDF600...

- **Kühl-/Heizdecke**
  stetig, DC 0…10 V
  (Heizen **oder** Kühlen)

RDF340

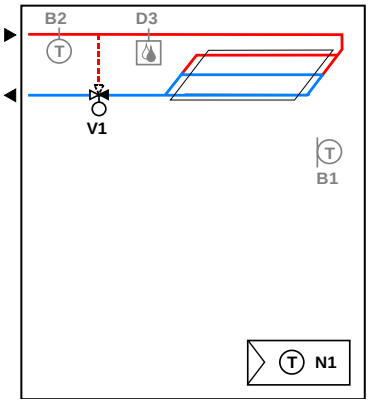

3191S11

- **Kühl-/Heizdecke**
  ON/OFF (Heizen **oder** Kühlen)
  mit Elektroheizung

RDF300...
RDF400...
RDF600...

- **Kühl-/Heizdecke**
  stetig, DC 0…10 V
  (Heizen **oder** Kühlen)
  mit Elektroheizung

RDF340

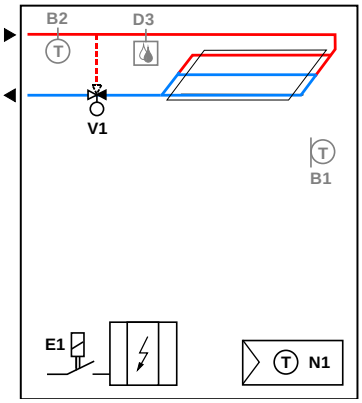

3191S12

- **Kühl-/Heizdecke**
  stetig, 3-position
  (Heizen **oder** Kühlen)

RDF300...
RDF400...
RDF600...

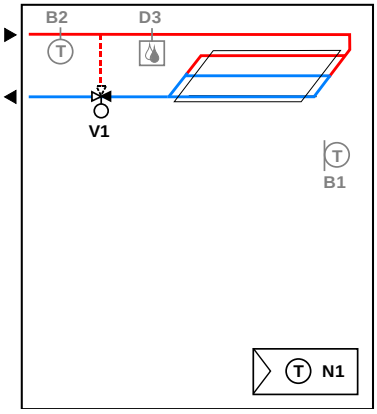

3191S11

- **Kühldecke und Heizkörper**
  ON/OFF
  (Heizen **und** Kühlen)

RDF300...
RDF400...
RDF600...

RDF340

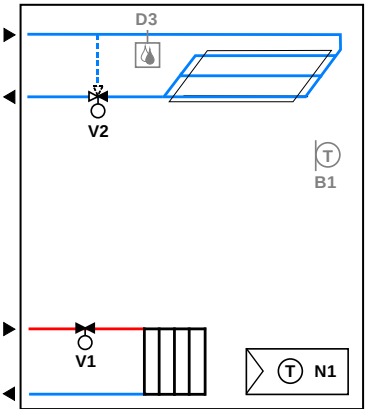

3191S13

V1 Heiz- oder Heiz-/Kühlventilatnrieb

V2 Kühlventilantrieb

E1 Elektroheizung

B1 Rücklufttemperaturfühler oder externer Raumtemperaturfühler (optional)

B2 Umschaltfühler (optional)

D3 Taupunktfühler

Applikationen für Wärmepumpensysteme

Applikation und Ausgangssignal, DIP-Schalter, Diagramm

- **1-stufiger Verdichter**
  ON/OFF
  (Heizen **oder** Kühlen)

RDF300...
RDF400...
RDF600...

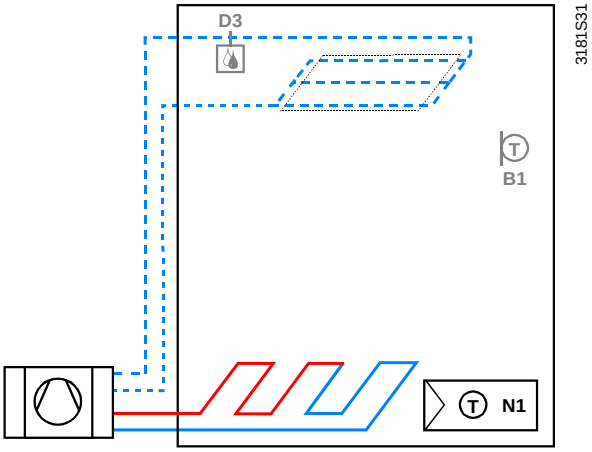

- **1- stufiger Verdichter** ON/OFF
  (Heizen **oder** Kühlen)
  mit Elektroheizung

RDF300...
RDF400...
RDF600...

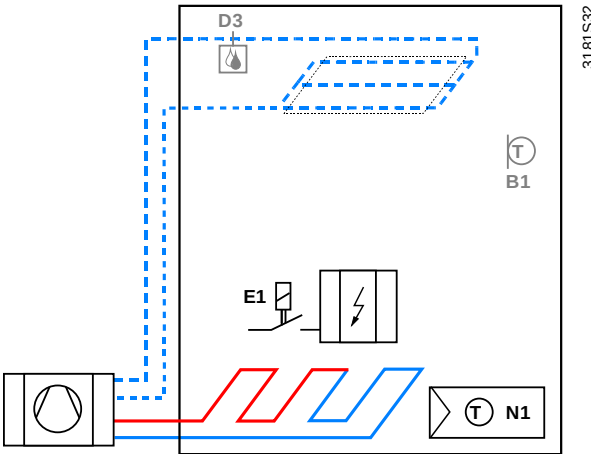

- **1- stufiger Verdichter**
  ON/OFF
  (Heizen **und** Kühlen)

RDF300...
RDF400...
RDF600...

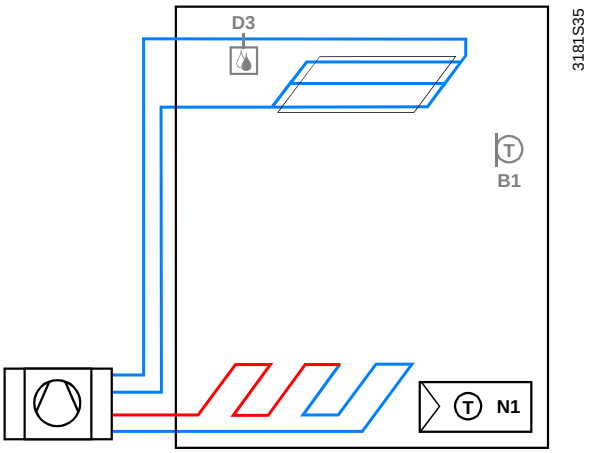

N1 Thermostat
Klemme Y10/Y11: Heizen (H&C) oder Heizen/Kühlen
Klemme Y20/Y21: Kühlen (H&C)

E1 Elektroheizung

B1 Rücklufttemperaturfühler oder externer Raumtemperaturfühler (optional)

D3 Taupunktfühler

Typenübersicht

Typ	Artikelnummer	Merkmale							
		Betriebsspannung	Ausgänge			Zeitprogramm	Hintergrundbel. LC D	Infrarotempfänger [1]	Passende Montagedose [2]
			2-Pkt	3-Pkt	DC 0…10 V				
RDF300	RDF300	AC 230V	✓	✓					Rechteckig
RDF300.02	RDF300.02	AC 230V	✓	✓			✓		Rechteckig
RDF400.01	RDF400.01	AC 230V	✓	✓		✓	✓	✓	Rechteckig
RDF340	RDF340	AC 24V			✓				Rechteckig
RDF600	S55770-T291	AC 230V	✓	✓			✓		Rund
RDF600T	S55770-T292	AC 230V	✓	✓		✓	✓	✓	Rund

1) Die Infrarot-Fernbedienung ist separat zu bestellen
2) Rechteckige Montagedose, z.B. ARG71
Runde Montagedose **mit min 60 mm Durchmesser, min 40 mm Tiefe**

Bestellung

Geben Sie bitte bei Bestellung den Typ und die Bezeichnung an:

Z.B. **RDF300 Raumthermostat**

Die Infrarot-Fernbedienung **IRA211** ist separat zu bestellen.

Ventilantriebe sind separat zu bestellen.

Gerätekombinationen

	Bezeichnung	Produktnr.	Datenblatt *)
	Kabeltemperaturfühler oder Umschaltfühler, Kabellänge 2.5 m, NTC (3 kΩ bei 25 °C)	**QAH11.1**	1840
	Raumtemperaturfühler NTC (3 kΩ bei 25 °C)	**QAA32**	1747
	Kabeltemperaturfühler, Kabellänge 4 m NTC (3 kΩ bei 25 °C)	**QAP1030/UFH**	1854
	Kondensationswächter	**QXA21..**	A6V10741072
2-Punktantriebe	Elektromotorischer 2-Punktantrieb	**SFA21...**	4863
	Elektromotorisches ON/OFF Ventil und Antrieb (nur in AP, UAE, SA und IN)	**MVI…/MXI…**	4867
	Zonenventilantriebe (nur in AP, UAE, SA und IN)	**SUA…**	4832
	Thermischer Antrieb (für Heizkörperventil)	**STA23...**	4884
	Thermischer Antrieb (für Kleinventile 2.5 mm)	**STP23...**	4884

	Bezeichnung	Produktnr.	Datenblatt *)
3-Punktantriebe	Elektrischer Antrieb, 3-Punkt (für Heizkörperventil)	**SSA31...**	4893
	Elektrischer Antrieb, 3-Punkt (für Kleinventile 2.5 mm)	**SSP31…**	4864
	Elektrischer Antrieb, 3-Punkt (für Kleinventile 5.5 mm)	**SSB31...**	4891
	Elektrischer Antrieb, 3-Punkt (für 2- und 3-Weg-Ventile / V…P45)	**SSC31…**	4895
DC 0…10 V-Antriebe	Elektrischer Antrieb, DC 0...10 V (für Heizkörperventile)	**SSA61..**	4893
	Elektrischer Antrieb, DC 0...10 V (für 2- oder 3-Wegventile/V…P45)	**SSC61..**	4895
	Elektrischer Antrieb, DC 0...10 V (für Kleinventile 2,5 mm)	**SSP61..**	4864
	Elektrischer Antrieb, DC 0...10 V (für Kleinventile 5,5 mm)	**SSB61..**	4891
	Elektromotorischer Antrieb, DC 0...10 V (für Ventile 5,5 mm)	**SAS61..**	4581
	Elektromotorischer Antrieb, DC 0...10 V (für Ventile 5,5 mm)	**SAT61..**	4584
	Elektrothermischer Stellantrieb, AC 24 V, NC, DC 0…10 V, 1 m	**STA63**	4884
	Elektrothermischer Stellantrieb, AC 24 V, NO, DC 0…10 V, 1 m	**STP63**	4884

*) Die Dokumente können über http://siemens.com/bt/download geladen werden.

Zubehör

Bezeichnung		Typ	Datenblatt
Umschaltfühler-Montagesatz (50 Stück / Packung)		**ARG86.3**	N3009
Montagerahmen Plastik 10mm für Thermostaten RDF3.. RDF400… für Unterputzmontage, für mehr Platz in der Unterputzdose.		**ARG70.3**	N3009
Unterputzdose für Unterputzthermostaten RDF3... RDF400….		**ARG71 / S55770-T137**	N3009

Der Thermostat besteht aus 2 Teilen:

- Gehäusefront mit Elektronik, Bedienelementen und eingebautem Raumtemperaturfühler
- Montageplatte mit Leistungselektronik

Die Rückseite der Montageplatte enthält die Schraubklemmen. Die Gehäusefront wird in die Montageplatte eingeführt und eingeschnappt.

Bedienung und Einstellungen
RDF300… / RDF340… RDF600

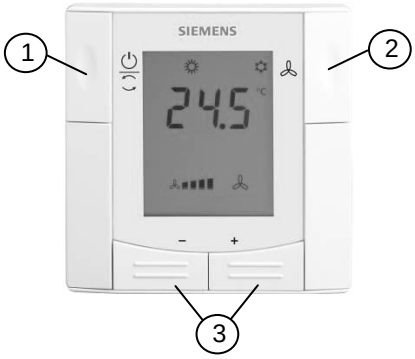

1. Betriebsart-Wahltaste / Schutzbetrieb
2. Ventilatortaste
3. Tasten für Sollwert und Regelparameter

RDF400… RDF600T

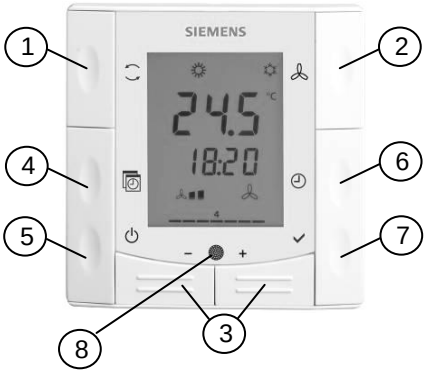

1. Betriebsart-Wahltaste
2. Ventilatortaste
3. Tasten für Sollwert, Regelparameter und Uhrzeit
4. Auto Timer-Programm
5. Schutzbetrieb
6. Taste für Uhrzeit und Wochentag
7. Taste für Bestätigung
8. Infrarotempfänger

Anzeige

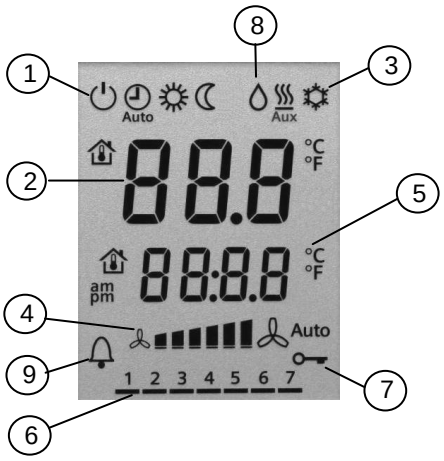

1. Betriebsart:
   Schutzbetrieb
   Auto Timer *
   Komfort
   Economy

2. Anzeige Raumtemperatur, Sollwerte und Regelparameter.
   Symbol zeigt die aktuelle Raumtemperatur an
3. Heiz- / Kühlbetrieb
   Kühlbetrieb
   Heizbetrieb
   Aux Elektroheizung eingeschaltet
4. Ventilatorbetrieb
   Auto Auto Ventilator aktiv
   Ventilatorstufe niedrig, mittel, hoch
5. Zusatzinformationen für Benutzer (RDF3xx) oder Uhrzeit (RDF400 / RDF600T))
6. Wochentag 1...7 (1 = Montag / 7 = Sonntag)*
7. Tastensperre aktiv
8. Kondensation im Raum (Taupunktfühler aktiv)
9. Anzeige Fehler oder Erinnerung

* Nur bei RDF400… / RDF600T)

Der Raumthermostat ist auf einer Unterputzdose zu montieren. Das Gerät darf nicht in Nischen oder Regalen, nicht hinter Gardinen, oberhalb oder in der Nähe von Wärmequellen montiert sowie direkter Sonneneinstrahlung ausgesetzt werden. Montagehöhe über dem Fussboden ist ca. 1,5 m.

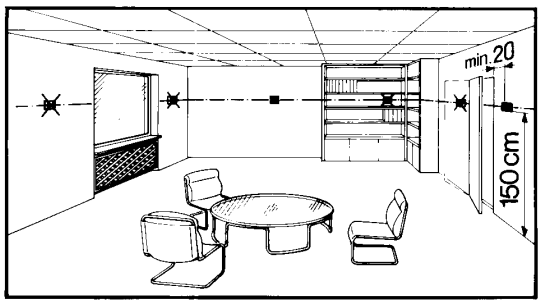

Montage / Demontage

⚠

- Der Raumthermostat muss im Raum an einem sauberen und trockenen Ort ohne direkte Beeinflussung durch den Luftstroms eines Heiz- oder Kühlaggregates montiert werden, geschützt vor Tropf- oder Spritzwasser
- RDF3… / RDF400… : Wenn der Platz in der Unterputzdose knapp ist, benutzen Sie den Montagerahmen ARG70.3, um 10 mm Tiefe zu gewinnen
- Vor Entfernen der Frontabdeckung die Speisung entfernen.

Verdrahtung

Siehe die dem Thermostat beigelegte Montageanleitung:
M3076... für RDF3..., RDF4... ; M3063 für RDF600... .

⚠

- Verdrahtung, Sicherung und Erdung des Thermostaten müssen den örtlichen Vorschriften entsprechen

Warnung!
Keine interne Sicherung für die Versorgungsleitungen zu externen Verbrauchern (Q1, Q2, Q3, Yxx)
Verletzungsgefahr und Brandgefahr durch Kurzschluss!

- Die Leiterdurchmesser müssen zwingend an die Bemessungswerte der Überlastschutzelemente angepasst werden. Beachten Sie die örtlichen Vorschriften

⚠
- Zusammen mit RDF300… / RDF400… / RDF600.. nur für AC 230 V bemessene Ventilantriebe verwenden

⚠
- Die AC 230 V-Speiseleitung muss mit einem externen Leistungsschalter abgesichert sein (max. 10 A)

⚠
- Die Kabel zu den SELV-Eingängen X1-M / X2-M müssen isoliert sein, falls die Unterputzdose AC 230 V-Netzspannung führt
- Die Eingänge X1-M oder X2-M verschiedener Geräte (z.B. Sommer- / Winterschalter) dürfen parallel zu einem externen Schalter angeschlossen werden. Bei der Bemessung dieses Schalters ist der gesamte maximale Kontaktabfragestrom zu berücksichtigen
- Es dürfen keine Metallrohre verwendet werden
- Es dürfen keine Kabel mit Metallschirm verwendet werden
- Vor dem Öffnen der Gehäusefront ist das Gerät von der Stromzufuhr zu trennen

Inbetriebnahme

Vor dem Einschnappen der Gehäusefront auf der Montageplatte ist die Applikation des Thermostaten mit den DIP-Schaltern auszuwählen.
Nach dem Anlegen der Betriebsspannung wird der Thermostat zurückgesetzt und alle LCD-Segmente blinken, was anzeigt, dass die Rücksetzung korrekt erfolgte. Nach der Rücksetzung, wofür etwa 3 Sekunden benötigt werden, kann der Thermostat durch einen qualifizierten Heizungsinstallateur in Betrieb genommen werden.
Die Regelparameter des Thermostaten können geändert werden, um einen optimalen Betrieb des gesamten Systems zu gewährleisten (siehe Basisdokumentation P3076).

Hinweis Nach Stromausfall startet der Thermostat im gleichen Zustand wie vorher.

Regelsequenz

- Je nach Applikation kann es erforderlich sein, die Regelsequenz über Parameter P01 einzustellen. Die Werkseinstellung für die 2-Rohr-Applikation ist “Nur Kühlen” und für die 4-Rohr-Applikation “Heizen und Kühlen”

Applikation mit Verdichter ⚠

- Wird der Thermostat in Verbindung mit einem Verdichter eingesetzt, so müssen die minimale Einschaltdauer (Parameter P48) und die minimale Ausschaltdauer (Parameter P49) für Y11/Y21 eingestellt werden, um Schäden am Verdichter und eine Verkürzung seiner Lebensdauer zu vermeiden

Fühlerabgleich

- Stimmt die vom Thermostaten angezeigte Raumtemperatur mit der effektiv gemessenen Raumtemperatur nicht überein (nach min. 1 Stunde Betrieb), so ist der Temperaturfühler neu abzugleichen. In diesem Fall muss Parameter P05 geändert werden

Sollwert und Sollwert-Bereichsbegrenzung

- Wir empfehlen, die Sollwerte und Sollwert-Einstellbereiche aus Komfort- und Energiespargründen zu überprüfen (Parameter P08…P12) und diese – falls erforderlich – zu ändern

Entsorgung

Die Geräte gelten für die Entsorgung als Elektronik-Altgerät im Sinne der Europäischen Richtlinie 2012/19/EU und dürfen nicht als Haushaltsmüll entsorgt werden.

- Entsorgen Sie das Gerät über die dazu vorgesehenen Kanäle.
- Beachten Sie die örtliche und aktuell gültige Gesetzgebung.

Technische Daten

⚠ Gerätespeisung	Bemessungsspannung	RDF300… / 400… / 600... RDF340…	AC 230 V SELV AC 24 V±20 % oder AC 24 V Class 2 (US)
	Frequenz		50/60 Hz
	Leistungsaufnahme	RDF300... / RDF400.. RDF340… RDF600…	Max. 8 VA Max 3.5 VA / 0.8 W
	Externer Versorgungsleitungsschutz (EU)		Leitungsschutzschalter Max. 10 A Kennlinie B, C, D gemäss EN 60898 oder Stromquelle mit Stromlast max. 10 A
	Keine interne Sicherung. Externe vorgeschaltete Leitungsschutzschalter in G-Go-Leitungen mit max. C 10A in allen Fällen erforderlich		
Ausgänge	Ventilatoransteuerung Q1, Q2, Q3-N		AC 230 V
	Belastung		Min. 5 mA, Max. 5(2) A
	Ausgang Y11-N / Y21-N (NO)		AC 230 V
	Belastung		Min. 5 mA, Max. 5(2) A
	Ausgang Y10-G0 / Y20-G0		SELV DC 0...10 V
	Auflösung		39 mV
	Strom		Max. ±1 mA
	Max. totaler Laststrom durch Klemme "L" (Qx + Yxx)		Max. 7 A
Eingänge	Multifunktionaler Eingang X1-M / X2-M		
	Temperaturfühlereingang:		
	Typ		NTC (3 kΩ bei 25 °C)
	Temperaturbereich		0...49 °C
	Leitungslänge		Max. 80 m
	Digitaleingang:		
	Wirksinn		Wählbar (Öffner / Schliesser)

	Kontaktabfrage		SELV DC 0…5 V / max. 5 mA
	Paralleler Anschluss von mehreren Thermostaten an einen Schalter		Max. 20 Thermostaten pro Schalter
	Isolation gegen Netzspannung (SELV)		4 kV (verstärkte Isolation)
	Funktion Eingang: Externer Temperaturfühler, Heizen / Kühlen-Umschaltfühler, Betriebsart-Umschaltkontakt, Taupunktwächter-Kontakt, Kontakt zur Freigabe der Elektroheizung, Störungskontakt, Überwachungseingang		Wählbar X1: P38 X2: P40
Betriebsdaten	Schaltdifferenz (einstellbar)		
	Heizbetrieb	(P30)	2 K (0,5…6 K)
	Kühlbetrieb	(P31)	1 K (0,5…6 K)
	Sollwerteinstellung und –bereich		
	☼ Komfort	(P08)	21 °C (5...40 °C)
	☾ Economy	(P11-P12)	15 °C/30 °C (OFF, 5...40 °C)
	⏻ Schutzbetrieb	(P65-P66)	8 °C/OFF (OFF, 5...40 °C)
	Multifunktionaler Eingang X1/X2		Wählbar 0…6
	Eingang X1		3: (P38) Betriebsart-Umschaltung
	Eingang X2		2: (P40) Heizen / Kühlen Umschaltfühler
	Eingebauter Raumtemperaturfühler		
	Messbereich		0…49 °C
	Genauigkeit bei 25 °C		< ± 0,5 K
	Temperaturabgleichbereich		± 3,0 K
	Auflösung der Einstellungen und der Anzeige		
	Sollwerte		0,5 °C
	Anzeige der aktuellen Temperatur		0,5 °C
Umweltbedingungen	Betrieb		Nach IEC 60721-3-3
	Klimatische Bedingungen		Klasse 3K5
	Temperatur		0...50 °C
	Feuchte		<95 % r.F.
	Transport		Nach IEC 60721-3-2
	Klimatische Bedingungen		Klasse 2K3
	Temperatur		-25...60 °C
	Feuchte		<95 % r.F.
	Mechanische Bedingungen		Klasse 2M2
	Lagerung		Nach IEC 60721-3-1
	Klimatische Bedingungen		Klasse 1K3
	Temperatur		-25...60 °C
	Feuchte		<95 % r.F.
Normen und Richtlinien	EU-Konformität (CE)		CE1T3076_1*) CE1T3076xx_2*) CE1T3076xx_3*)
	RCM Konformität		CE1T3076_1en_C1 *) CE1T3076xx_2en_C1*) CE1T3076xx_3en_C1*)
	Gehäuseschutzart		IP30 nach EN 60529
	Schutzklasse		II nach EN 60730-1
	Verschmutzungsgrad		Normal
Umweltverträglichkeit	Die Produkt-Umweltdeklarationen CE1E3076_1, CE1E3076_2, CE1E3076_3*) enthalten Daten zur umweltverträglichen Produktgestaltung und Bewertung (RoHS Konformität, stoffliche Zusammensetzung, Verpackung, Umweltnutzen, Entsorgung).		
Allgemeines	Anschlussklemmen		Drähte oder vorbereitete Litzen 1 x 0,4…1,5 mm^2
	Farbe der Gehäusefront		RAL 9003 Weiss
	Masse (Gewicht)	RDF3..., RDF4...	0,220 kg
		RDF600...	0,150 kg

*) Die Dokumente können unter http://siemens.com/bt/download bezogen werden.

Anschlussklemmen

RDF300… / RDF400…
RDF600…

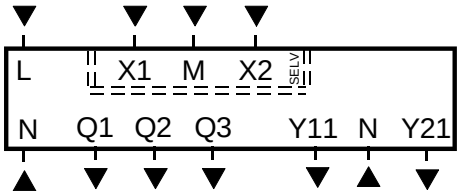

N, L	Betriebsspannung AC 230 V
Q1	Ausgang “Ventilatorstufe 1” AC 230 V
Q2	Ausgang “Ventilatorstufe 2” AC 230 V
Q3	Ausgang “Ventilatorstufe 3” AC 230 V
Y11,Y21	Ausgang “Ventil” AC 230 V (Schliesser, für stromlos geschlossene Ventile), Ausgang für Verdichter oder Elektroheizung
X1 / X2	Multifunktionaler Eingang für Temperaturfühler (z.B. QAH11.1) oder potentialfreien Schalter
M	Messnull für Fühler und Schalter

RDF340…

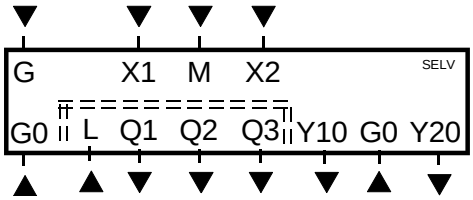

G, G0	Betriebsspannung AC 24 V
L	Betriebsspannung für Ventilator AC 230 V
Q1	Ausgang “Ventilatorstufe 1” AC 230 V
Q2	Ausgang “Ventilatorstufe 2” AC 230 V
Q3	Ausgang “Ventilatorstufe 3” AC 230 V
Y10,Y20	Ausgang für DC 0…10 V-Antrieb
X1 / X2	Multifunktionaler Eingang für Temperaturfühler (z.B. QAH11.1) oder potentialfreien Schalter
M	Messnull für Fühler und Schalter

Anschlussschaltpläne

RDF300… / RDF400…, RDF600…

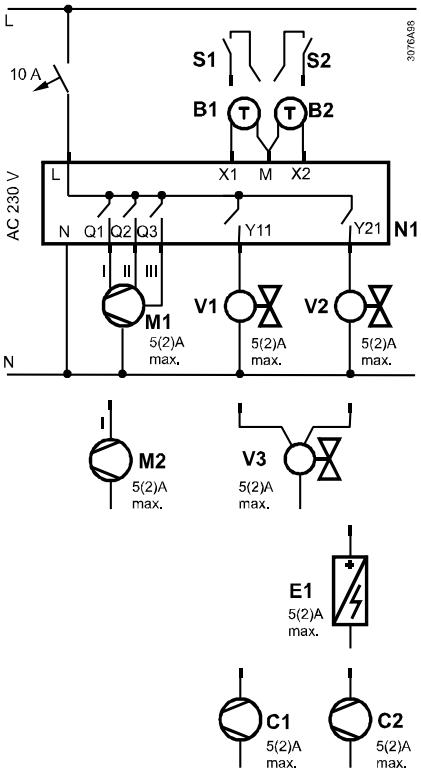

RDF340…

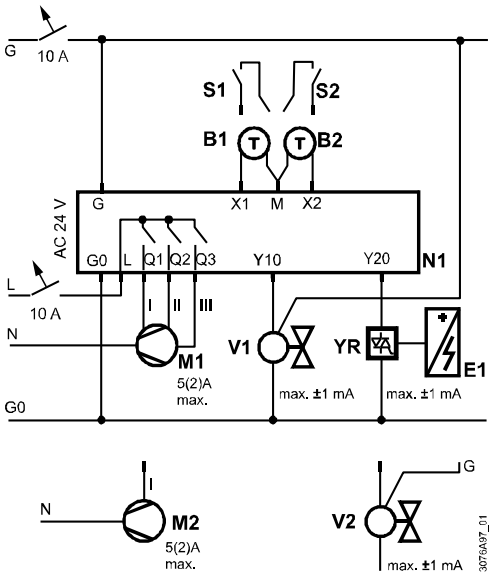

⚠Für US-Installationen Class 2 Speisungen verwenden. Für andere Installationen Leistungsschutzschalter bemessen für max. 10 A verwenden.

N1	Raumthermostat RDF300… / RDF400… / RDF600
M1	3-stufiger Ventilator
M2	1-stufiger Ventilator
V1...V3	Ventilantrieb
E_1	Elektroheizung
S1, S2	Schalter (Keycard, Fensterkontakt etc.)
B1, B2	Temperaturfühler (Rücklufttemperaturfühler, externer Raumtemperaturfühler, Umschaltfühler etc.)
C1, C2	Verdichter

N1	Raumthermostat RDF340…
M1	3-stufiger Ventilator
M2	1-stufiger Ventilator
V1, V2	Ventilantrieb
YR	DC 0...10 V Signalwandler / Stromventil
E_1	Elektroheizung
S1, S2	Schalter (Keycard, Fensterkontakt etc.)
B1, B2	Temperaturfühler (Rücklufttemperaturfühler, externer Raumtemperaturfühler, Umschaltfühler etc.)

Massbilder

Abmessungen in mm

RDF3… RDF400...

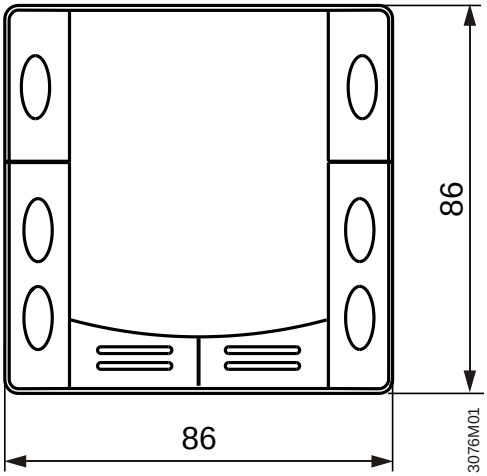

RDF600…

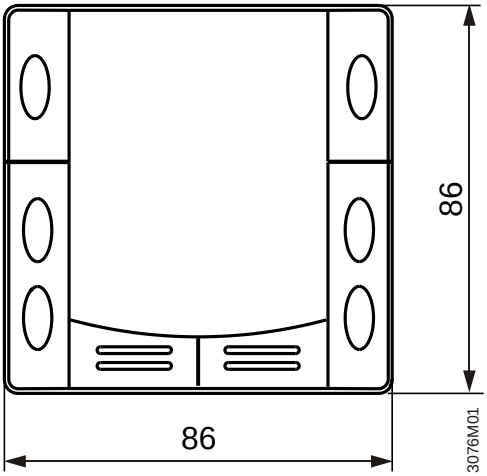

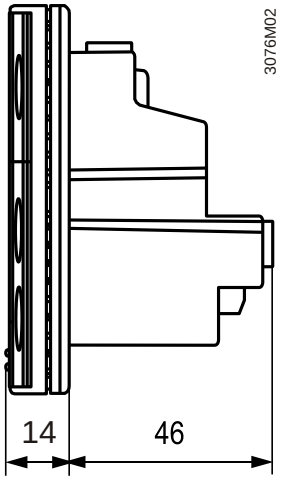

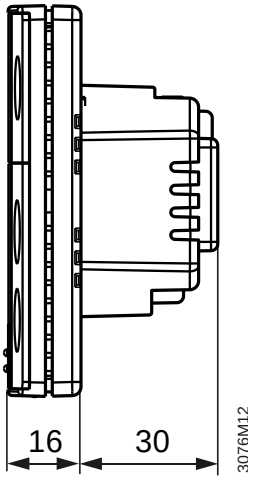

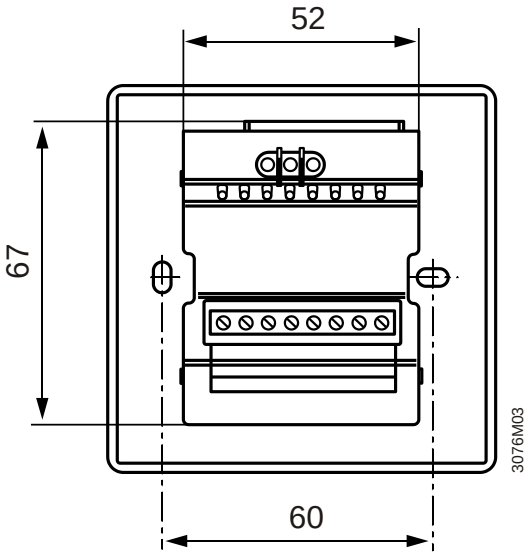

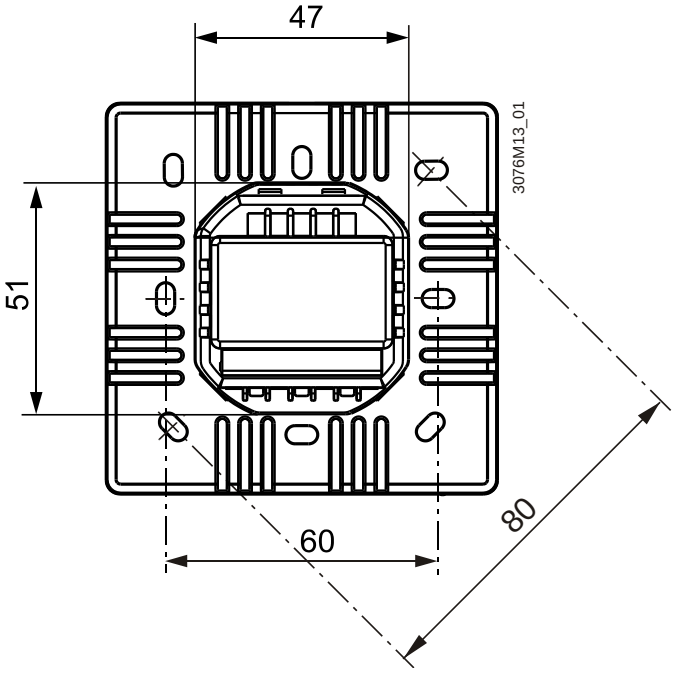

© 2008 – 2016 Siemens Schweiz AG